Lavastoviglie

SDW14CFBW

SDW14CFBX

Manuale d’uso e manutenzione





Leggere attentamente le istruzioni d’uso

Prima di procedere al posizionamento, all’installazione e alla messa in funzione dell’elettrodomestico in modo da evitare danni a se stessi e all’apparecchiatura.

www.sangiorgioelettrodomestici.it
info@sangiorgioelettrodomestici.it

INDICE

Informazioni sulla sicurezza	3
Istruzioni per la messa a terra	4
Smaltimento	6
Panoramica del prodotto	7
Utilizzo della lavastoviglie	8
Caricamento del sale nell'addolcitore	8
Regolazione del cestello superiore	10
Manutenzione e pulizia	12
Cura dei componenti esterni	12
Cura dei componenti interni	12
Cura della lavastoviglie	15
Istruzioni per l'istallazione	16
Come caricare i cestelli	22
Utilizzo della lavastoviglie	25
Regolazione dell'addolcitore	28
Funzione brillantante e detersivo	30
Riempimento scomparto del brillantante	31
Riempimento scomparto del detersivo	32
Selezione del programma	33
Codici di errore	36
Risoluzione dei problemi	36
Informazioni tecniche	39
Scheda informativa del prodotto (EN60436)	40
Servizi post-vendita	41
Certificato di garanzia	42

A causa della continua evoluzione tecnologica dei prodotti, i dati contenuti nel presente manuale possono subire lievi variazioni senza obbligo di preavviso da parte del Produttore.

INFORMAZIONI SULLA SICUREZZA

AVVERTIMENTO

Quando si utilizza la lavastoviglie, attenersi alle seguenti precauzioni:

L'installazione e la riparazione devono essere eseguite esclusivamente da personale qualificato.
Questo apparecchio è destinato all'uso domestico e in ambienti simili, quali:
• aree cucina per il personale in negozi, uffici e altri ambienti di lavoro;
• case coloniche;
• utilizzo da parte dei clienti in hotel, motel e altri ambienti residenziali;
• strutture tipo bed and breakfast.
I bambini non devono giocare con l'apparecchio. La pulizia e la manutenzione non devono essere effettuate da bambini senza supervisione (EN60335-1).
Questo apparecchio non è destinato all'uso da parte di persone (bambini inclusi) con capacità fisiche, sensoriali o mentali ridotte, o prive di esperienza e conoscenza, salvo che siano sorvegliate o istruite sull'uso dell'apparecchio da una persona responsabile della loro sicurezza (IEC60335-1).
Il materiale di imballaggio può essere pericoloso per i bambini. Sorvegliare i bambini per evitare che giochino con l'apparecchio.
L'apparecchio è destinato esclusivamente all'uso domestico in ambienti interni.
Per evitare il rischio di scosse elettriche, non immergere l'apparecchio, il cavo o la spina in acqua o altri liquidi.
Scollegare l'apparecchio dalla rete elettrica prima di effettuare operazioni di pulizia o manutenzione.
Pulire con un panno morbido inumidito con detergente neutro, quindi asciugare con un panno asciutto.
Se il cavo di alimentazione è danneggiato, deve essere sostituito dal produttore, dal servizio assistenza o da personale qualificato, per evitare pericoli.

ISTRUZIONI PER LA MESSA A TERRA

L'apparecchio deve essere collegato a terra. In caso di malfunzionamento o guasto,la messa a terra riduce il rischio di scosse elettriche fornendo un percorso a bassa resistenza per la corrente.
L'apparecchio è dotato di spina con conduttore di terra.
La spina deve essere collegata a una presa idonea, in conformità alle normative locali.
Un collegamento non corretto del conduttore di terra può comportare rischio di scosse elettriche.
In caso di dubbi, consultare un elettricista qualificato o il servizio assistenza.
Non modificare la spina fornita con l'apparecchio.
Se non è compatibile con la presa, far installare una presa adeguata da un elettricista qualificato.

DISPOSIZIONI PER L'UTILIZZO

Non utilizzare impropriamente l'apparecchio, non sedersi né salire sullo sportello o sui cestelli.
Non utilizzare la lavastoviglie se i pannelli esterni non sono correttamente installati (in caso di modello ad incasso).
Aprire lo sportello con cautela durante il funzionamento: potrebbe fuoriuscire acqua calda.
Non appoggiare oggetti pesanti né salire sullo sportello aperto: l'apparecchio potrebbe ribaltarsi.
Durante il carico: Posizionare gli oggetti taglienti in modo da non danneggiare la guarnizione della porta.
Coltelli e utensili appuntiti devono essere inseriti con la punta verso il basso o in posizione orizzontale.
I detersivi per lavastoviglie sono spesso fortemente alcalini e possono essere pericolosi se ingeriti.
Evitare il contatto con pelle e occhi e tenere i bambini lontani dall'apparecchio quando lo sportello è aperto.
Verificare che non rimangano residui di detersivo al termine del ciclo.
Non lavare oggetti in plastica non idonei al lavaggio in lavastoviglie.

In caso di dubbio,seguire le indicazioni del produttore.
Utilizzare esclusivamente detersivi e brillantanti specifici per lavastoviglie automatiche.
Non utilizzare sapone, detersivo per bucato o detergenti per lavaggio a mano.
Non lasciare lo sportello aperto per evitare il rischio di inciampo.
Durante l'installazione, evitare di piegare o schiacciare eccessivamente il cavo di alimentazione.
Non manomettere i comandi.
Collegare l'apparecchio alla rete idrica utilizzando tubi nuovi; non riutilizzare tubi usati.
Per risparmio energetico, in modalità standby l'apparecchio si spegne automaticamente dopo 15 minuti di inattività.
Capacità massima: 14 coperti.
Pressione massima acqua in ingresso: 1 MPa.
Pressione minima acqua in ingresso: 0,04 MPa.

SMALTIMENTO



Per lo smaltimento dell'imballaggio e dell' apparecchio, rivolgersi a un centro di raccolta autorizzato. Prima dello smaltimento, tagliare il cavo di alimentazione e rendere inutilizzabile il sistema di chiusura della porta.
Gli imballaggi in cartone sono realizzati con materiale riciclato e devono essere conferiti nella raccolta della carta per il riciclo.
Smaltendo correttamente questo prodotto si contribuisce a prevenire possibili effetti negativi sull'ambiente e sulla salute umana derivanti da uno smaltimento non adeguato.
Per informazioni più dettagliate sul riciclaggio del prodotto, contattare l'ufficio comunale competente o il servizio locale di gestione dei rifiuti.
SMALTIMENTO: non smaltire questo prodotto come rifiuto urbano indifferenziato. È obbligatoria la raccolta differenziata per consentire un trattamento adeguato.

SMALTIMENTO: Non smaltire questo prodotto come rifiuto urbano indifferenziato. È necessaria la raccolta separata di tali rifiuti per un trattamento speciale.

PANORAMICA DEL PRODOTTO

IMPORTANTE:

Per ottenere le migliori prestazioni dalla tua lavastoviglie, leggi attentamente tutte le istruzioni per l'uso prima di utilizzarla per la prima volta.

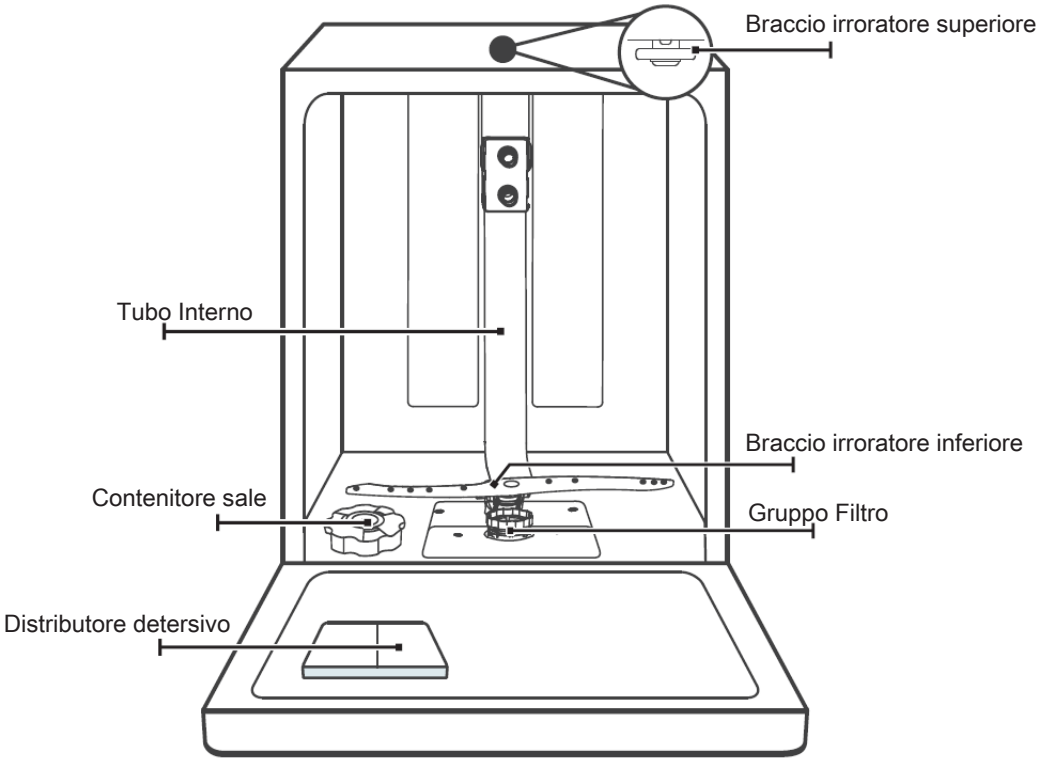

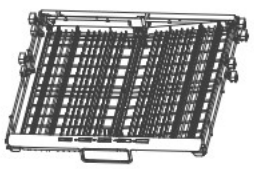

Porta Posate

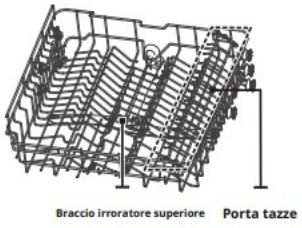

Cestello Superiore



Cestello Inferiore

NOTA:

Le immagini sono solo di riferimento, i modelli possono presentare caratteristiche differenti.

UTILIZZO DELLA LAVASTOVIGLIE

Prima di utilizzare la lavastoviglie:



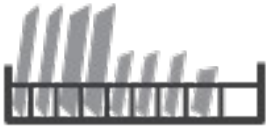

Disposizione delle stoviglie

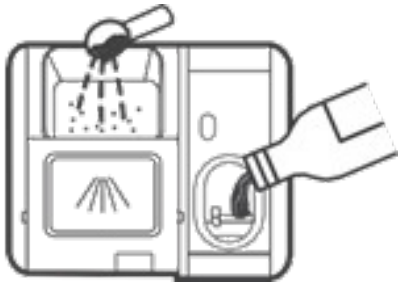

1. Regolare l'addolcitore d'acqua
2. Versare il sale nell’apposito contenitore
3. Caricare i cestelli con le stoviglie
4. Riempire il dispenser del detersivo/brillantante

CARICO DEL SALE NELL’ADDOLCITORE

NOTA:

Se il modello in uso non è dotato di addolcitore, è possibile saltare questa sezione. Utilizzare esclusivamente sale specifico per lavastoviglie. Il contenitore del sale è posizionato sotto il cestello inferiore e deve essere riempito seguendo le istruzioni riportate di seguito:

AVVERTIMENTO

Utilizzare esclusivamente sale specifico per lavastoviglie!
L'impiego di tipologie di sale non idoneo, come il comune sale da cucina, danneggia irreparabilmente l'addolcitore.
Il produttore declina ogni responsabilità e non fornisce garanzia per danni derivanti dall'uso di prodotti non conformi.
Si raccomanda di aggiungere il sale immediatamente prima di avviare un ciclo di lavaggio.
Ciò serve a prevenire che eventuali residui di sale o fuoriuscite di acqua salina ristagnino sul fondo della vasca, evitando così la formazione di corrosione.

Per aggiungere il sale per lavastoviglie, seguire i passaggi sottostanti:

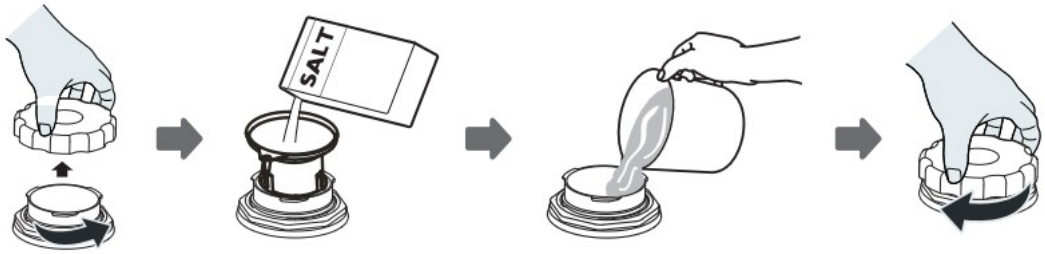

1.Rimuovere il cestello inferiore e svitare il tappo del serbatoio.
2.Inserire l'estremità dell'imbuto (se in dotazione) nel foro e versare circa 1,5 kg di sale per lavastoviglie.
3.Riempire il contenitore del sale fino al limite massimo con acqua. È normale che una piccola quantità di acqua fuoriesca dal contenitore del sale.
4.Dopo aver riempito il contenitore, riavvitare saldamente il tappo.
5.La spia del sale si spegne dopo che il contenitore del sale è stato riempito.
6.Subito dopo aver riempito il contenitore del sale, occorre avviare un programma di lavaggio (si consiglia di usare un programma breve). Altrimenti il sistema di filtraggio, la pompa o altre parti importanti della macchina potrebbero essere danneggiate dall'acqua salata.

NOTA:

Il contenitore del sale deve essere riempito solo quando si accende la spia di avviso sul pannello di controllo.
È importante notare che, a causa dei tempi di scioglimento del sale, la spia potrebbe rimanere illuminata ancora per qualche tempo dopo il ripristino, anche se il contenitore è pieno.
Per i modelli che non dispongono di una spia luminosa, è necessario stimare la frequenza del rifornimento in base al numero di cicli eseguiti e alla durezza dell' acqua.
In ogni caso, qualora durante il riempimento dovesse cadere del sale all'interno della vasca, si raccomanda di avviare immediatamente un ciclo rapido per rimuovere i residui e prevenire potenziali fenomeni di corrosione.

REGOLAZIONE DEL CESTELLO SUPERIORE

L'altezza del cestello superiore può essere facilmente regolata per accogliere piatti più alti sia nel cestello superiore che in quello inferiore.
Per regolare l'altezza del cestello superiore, procedere come segue:

Tipo 1:

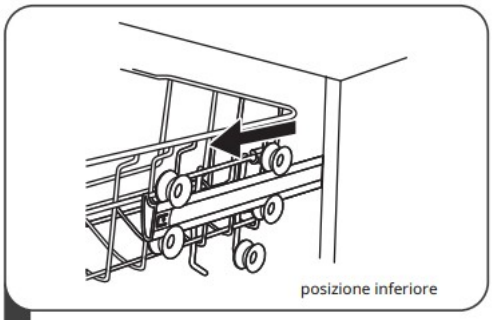

1 - Estrarre il cestello superiore

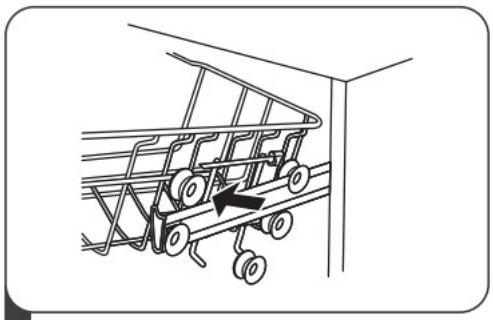

2 - Rimuovere il cestello superiore.

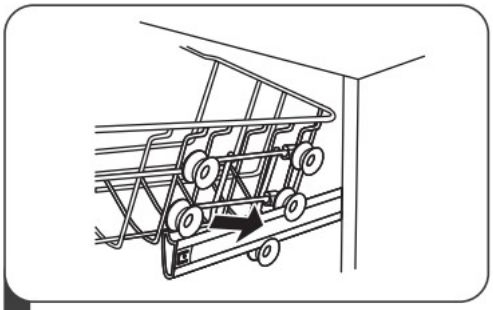

3 - Rimontare il cestello superiore sui rulli superiori o inferiori.

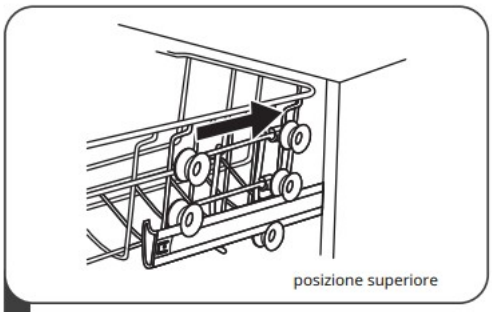

4 - inserire il cestello superiore

Tipo 2:

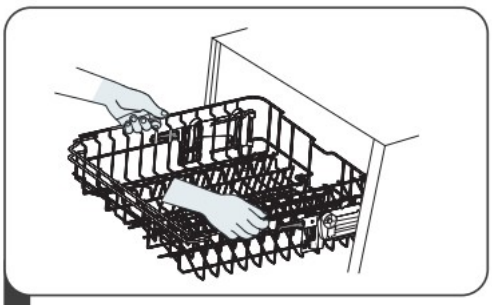

1 – Estrarre il cestello superiore

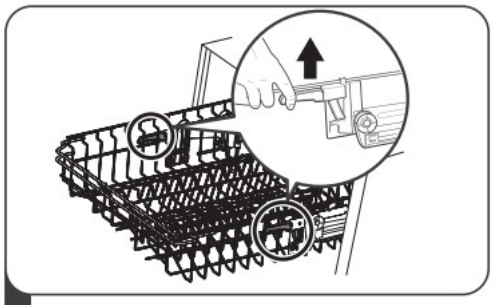

2 - sollevare contemporaneamente le maniglie di regolazione poste su entrambi i lati: questo sbloccherà il meccanismo, permettendovi di alzare o abbassare il cestello nella posizione desiderata

Ottimizzazione degli spazi

Regolazione dei supporti per tazze

Per ottimizzare l'alloggiamento di oggetti ingombranti nel cestello superiore, è possibile sollevare i supporti laterali. Questa configurazione permette di posizionare agevolmente bicchieri e calici di altezza superiore allo standard.



Configurazione della rastrelliera inferiore

Le punte del cestello inferiore, normalmente utilizzate per il sostegno di piatti e vassoi, sono abbattibili. Ripiegando la rastrelliera verso il basso, si ottiene una superficie piana che facilita il carico di pentole o stoviglie di grandi dimensioni.

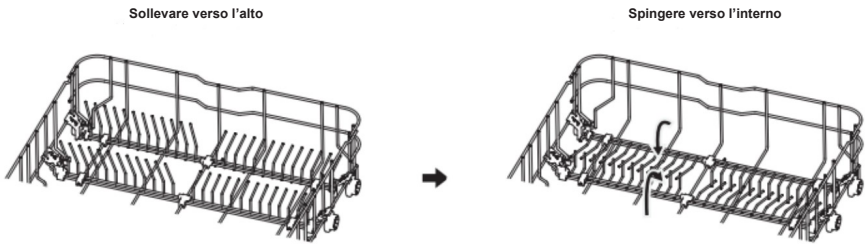

MANUTENZIONE E PULIZIA

Cura dei componenti esterni

Sportello e guarnizioni
Le guarnizioni dello sportello devono essere pulite regolarmente con un panno morbido inumidito per rimuovere eventuali residui di cibo.
Durante le operazioni di carico, è possibile che residui di alimenti o bevande si depositino sui bordi laterali dello sportello; poiché tali superfici rimangono esterne al vano di lavaggio e non vengono raggiunte dai bracci irroratori, è necessario procedere alla loro rimozione manuale prima di chiudere l'apparecchio.

Pannello di controllo
Per la pulizia del pannello di controllo, utilizzare esclusivamente un panno morbido leggermente inumidito.

AVVERTENZA
Per prevenire infiltrazioni d'acqua nella serratura e nei componenti elettrici, è vietato l'uso di detergenti spray.
Evitare l'impiego di detergenti abrasivi, pagliette o tovaglioli di carta ruvidi sulle superfici esterne, in quanto potrebbero graffiare o danneggiare la finitura.

CURA DEI COMPONENTI INTERNI

Sistema di filtraggio
Il gruppo filtrante, posto alla base della vasca, trattiene i residui grossolani (come stuzzicadenti o frammenti) per evitare che ostruiscano il sistema.
È necessario verificare periodicamente lo stato dei filtri, rimuovendo gli oggetti estranei e sciacquando i componenti sotto acqua corrente.

Procedura di pulizia dei filtri

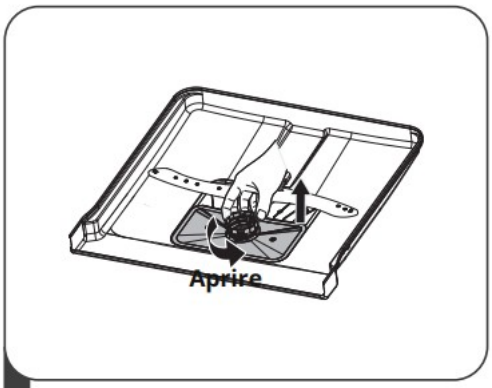

1 Ruotare il filtro grossolano in senso antiorario per sbloccarlo ed estrarlo verso l'alto.

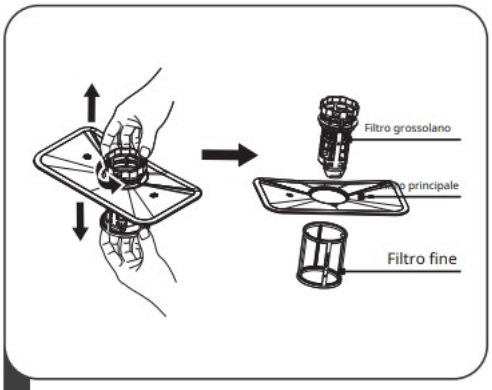

2 Separare il filtro fine e il filtro grossolano premendo delicatamente le linguette superiori.

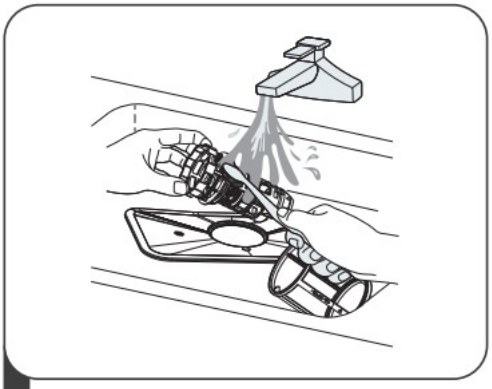

3 Lavare i filtri sotto acqua corrente utilizzando una spazzola morbida per una pulizia approfondita dei residui più ostinati.

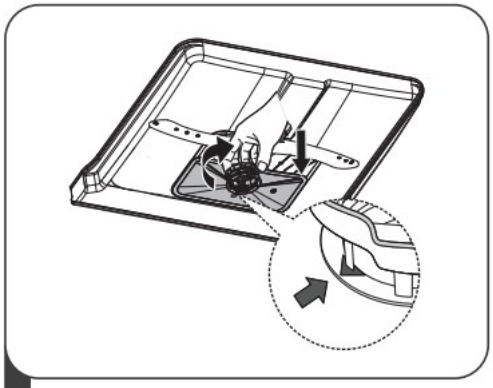

4 Riassemblare i componenti in ordine inverso, assicurandosi di ruotare il blocco in senso orario fino alla corrispondenza della freccia di chiusura.

AVVERTENZA

Il serraggio dei filtri non deve essere eccessivo.
Il corretto posizionamento è fondamentale: l'assenza o il montaggio errato dei filtri possono compromettere le prestazioni e causare danni permanenti all'elettrodomestico.

Bracci irroratori

Si raccomanda la pulizia periodica dei bracci irroratori per evitare che i depositi di calcare ostruiscano gli ugelli e i cuscinetti:
Per pulire i bracci irroratori, seguire le istruzioni sottostanti:

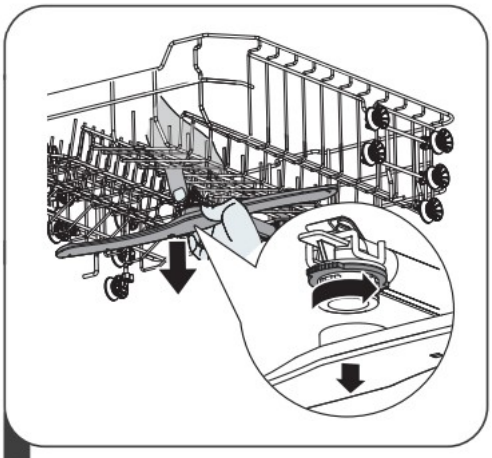

1 Per rimuovere il braccio irroratore superiore, tenere fermo il dado centrale e ruotare il braccio in senso antiorario.



2 Per rimuovere il braccio irroratore inferiore, tirarlo verso l'alto.

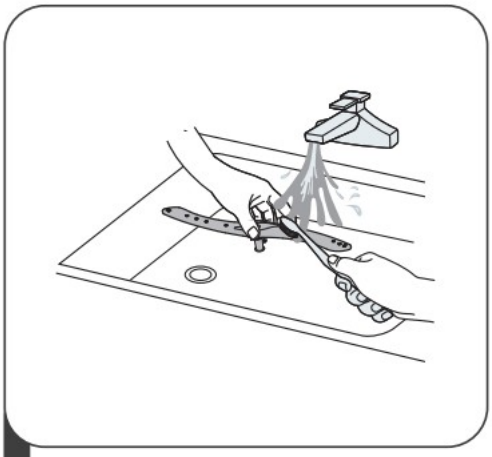

3 Lavare i bracci con acqua calda e sapone e utilizzare una spazzola morbida per pulire gli ugelli

CURA DELLA LAVASTOVIGLIE

Precauzioni antigelo
In caso di installazione in ambienti soggetti a basse temperature, è necessario adottare misure protettive dopo ogni ciclo:
1. Scollegare l'alimentazione elettrica e idrica.
2. Svuotare l'acqua residua dal tubo di carico e dalla valvola.
3. Rimuovere il sistema di filtraggio e assorbire con una spugna l'acqua presente nel pozzetto di raccolta.

Accorgimenti dopo ogni lavaggio
Al termine di ogni programma, è opportuno chiudere l'alimentazione idrica e lasciare lo sportello leggermente socchiuso.
Questa pratica permette di disperdere l'umidità e prevenire la formazione di odori sgradevoli all'interno del vano.

Disconnessione elettrica
Prima di procedere a qualsiasi operazione di pulizia o manutenzione, è obbligatorio disinserire la spina dalla presa di corrente per operare in sicurezza.

Pulizia delle superfici
Per la manutenzione delle parti esterne e dei componenti in gomma, è vietato l'uso di solventi o prodotti abrasivi.
Si consiglia l'impiego esclusivo di un panno morbido inumidito con acqua tiepida e sapone neutro.
Eventuali macchie o aloni sulle superfici interne possono essere rimossi con un panno imbevuto di acqua e una piccola quantità di aceto bianco, oppure utilizzando detergenti specifici per lavastoviglie.

Inattività prolungata
In previsione di un lungo periodo di inutilizzo, si suggerisce di eseguire un ciclo di lavaggio a vuoto.
Successivamente, scollegare le utenze elettriche e idriche e lasciare lo sportello socchiuso; tale accorgimento preserva l'integrità delle guarnizioni nel tempo.

Movimentazione dell'apparecchio
Qualora fosse necessario spostare l'elettrodomestico, occorre mantenerlo il più possibile in posizione verticale. Solo in caso di assoluta necessità è consentito coricarlo sul lato posteriore.

Pulizia delle guarnizioni
Uno dei fattori principali della formazione di odori sgradevoli è il ristagno di residui alimentari nelle guarnizioni.
Una pulizia periodica con una spugna umida previene tale accumulo.

ISTRUZIONI PER L'INSTALLAZIONE

AVVERTENZA
Scollegare l'alimentazione elettrica prima di procedere all' installazione della lavastoviglie.
L'inosservanza di tale precauzione può comportare il rischio di scosse elettriche o morte.

Attenzione

L'installazione delle tubazioni e delle apparecchiature elettriche deve essere effettuata da professionisti.

Collegamento alla rete elettrica

AVVERTENZA
È vietato l'utilizzo di prolunghe o adattatori per il collegamento dell'apparecchio.
Non tagliare né rimuovere, in nessun caso, il conduttore di messa a terra dal cavo di alimentazione.

Requisiti elettrici

Consultare l'etichetta dei dati tecnici per verificare la tensione nominale e collegare la lavastoviglie a una linea di alimentazione idonea.
Si raccomanda l'impiego di un fusibile da 10A/13A/16A (di tipo ritardato o interruttore automatico consigliato) e la predisposizione di un circuito dedicato esclusivamente all'apparecchio.

Collegamento elettrico

Assicurarsi che la tensione e la frequenza di rete corrispondano ai valori indicati sulla targhetta tecnica.
La spina deve essere inserita in una presa elettrica dotata di corretta messa a terra.
Qualora la presa non risulti compatibile con la spina dell'apparecchio, è necessario provvedere alla sostituzione della stessa tramite un tecnico specializzato.
Evitare l'uso di adattatori o riduttori per prevenire il rischio di surriscaldamento e incendi.
Prima dell'attivazione, verificare sempre l'efficienza dell'impianto di messa a terra.

Approvvigionamento idrico e scarico

Collegamento acqua fredda

Il tubo di alimentazione dell'acqua fredda deve essere collegato a un raccordo filettato da 3/4" di pollice, assicurandosi che il fissaggio sia stabile.
Qualora i condotti idrici siano nuovi o siano rimasti inutilizzati per un periodo prolungato, è necessario lasciar scorrere l'acqua fino a quando non risulti limpida. Tale verifica è fondamentale per evitare che eventuali impurità ostruiscano l'ingresso dell'acqua, danneggiando l'elettrodomestico.



Collegamento tubo di carico tradizionale



Collegamento tubo di carico AcquaStop

Informazioni sul tubo di carico AcquaStop

Il tubo flessibile di sicurezza AcquaStop è dotato di una struttura a doppia parete. Il sistema è progettato per intervenire bloccando il flusso idrico in caso di rottura del tubo interno o qualora l'intercapedine tra il tubo stesso e il rivestimento esterno si riempia d'acqua.

AVVERTIMENTO

Qualora il rubinetto sia dotato di un tubo flessibile secondario (ad esempio una doccetta estraibile del lavandino), la pressione della linea idrica condivisa con la lavastoviglie potrebbe causarne la rottura. In questi casi, si raccomanda di scollegare il tubo secondario e sigillare adeguatamente l'apertura.

Collegare il tubo di carico AcquaStop

1. Estrarre il tubo di carico dal vano posteriore dell'apparecchio.
2. Avvitare saldamente il connettore del tubo al rubinetto con filettatura da 3/4" di pollice.
3. Aprire completamente l'acqua prima di procedere all'avvio della lavastoviglie.

Come scollegare il tubo di carico AcquaStop

1.Chiudere l'acqua.

2.Svitare il tubo di carico dal rubinetto

Collegamento del tubo di scarico

Inserire il tubo di scarico in una conduttura dedicata con diametro minimo di 40 mm, oppure agganciarlo al bordo del lavandino assicurandosi che non subisca pieghe o strozzature.

L'altezza del punto di scarico deve essere inferiore a 1000 mm rispetto alla base della lavastoviglie. Al fine di evitare fenomeni di riflusso, l'estremità libera del tubo non deve mai essere immersa nell'acqua. È necessario fissare saldamente il tubo nelle posizioni indicate nello schema (Posizione A o B).

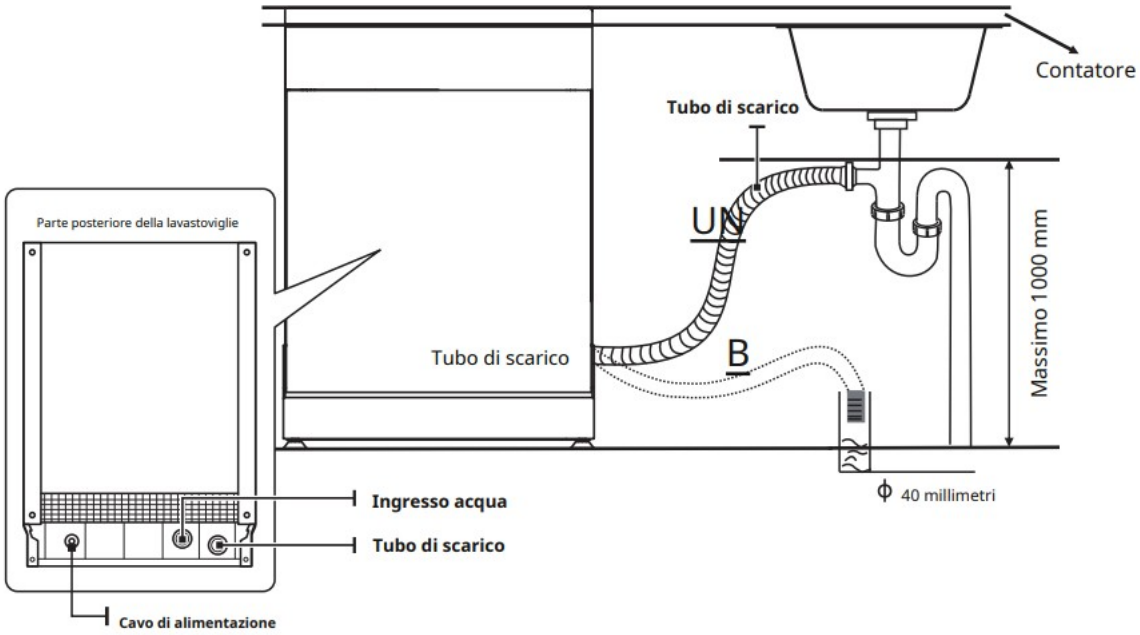

Qualora il punto di collegamento allo scarico sia posto a un'altezza superiore ai 1000 mm, potrebbe verificarsi un ristagno di acqua nel tubo.

In tale circostanza, è necessario drenare il liquido in eccesso facendolo confluire in un contenitore idoneo posto all'esterno e in una posizione ribassata rispetto allo scarico.

Procedere al collegamento del tubo di scarico verificando che il montaggio sia corretto per prevenire perdite. Accertarsi che il tubo non risulti schiacciato o piegato durante il posizionamento dell'elettrodomestico.

Utilizzo di tubo di prolunga per lo scarico
Qualora sia necessaria una prolunga per il tubo di scarico, è fondamentale che sia di diametro pari al tubo di scarico originario.
La lunghezza complessiva non deve superare i 4 metri, onde evitare una riduzione delle prestazioni di lavaggio dell'apparecchio.

Collegamento del sifone
Il collegamento dello scarico deve essere ad un'altezza inferiore a 1000 mm (massimo) dal fondo della lavastoviglie.

Posizionamento dell'apparecchio
Posizionare l'elettrodomestico nella posizione desiderata. La parte posteriore deve appoggiare alla parete dietro di essa e i lati lungo i mobili o le pareti adiacenti. La lavastoviglie è dotata di tubi di alimentazione e scarico dell'acqua che possono essere posizionati sia sul lato destro che su quello sinistro per facilitare la corretta installazione.

Livellamento dell'apparecchio
Dopo aver posizionato l'apparecchio, procedere al livellamento regolando l'altezza dei piedini. È necessario assicurarsi che l'inclinazione della macchina non superi i 2°.

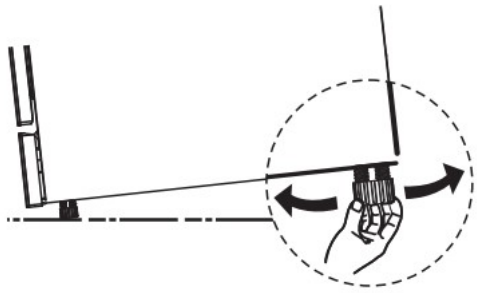

Libera installazione

L'altezza della lavastoviglie (845 mm) è progettata per consentire l'inserimento dell'apparecchio tra i mobili preesistenti delle moderne cucine componibili.
Il piano superiore laminato è resistente al calore, ai graffi e alle macchie, pertanto non richiede cure particolari.

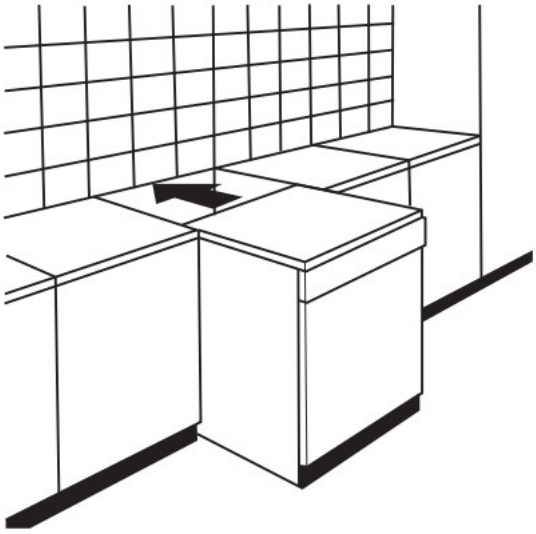

Installazione sotto il piano di lavoro

Se lo spazio sotto il piano della cucina non è sufficiente, è possibile rimuovere il coperchio superiore della lavastoviglie per ridurne l'altezza.
Svitare le viti poste sul bordo posteriore (indicate con UN) e sfilare il pannello superiore.
Una volta rimosso il pannello, riavvitare le viti nei fori posteriori (indicati con B) per fissare correttamente la struttura.
Inserire l'apparecchio nell'apposito vano sotto il top della cucina.

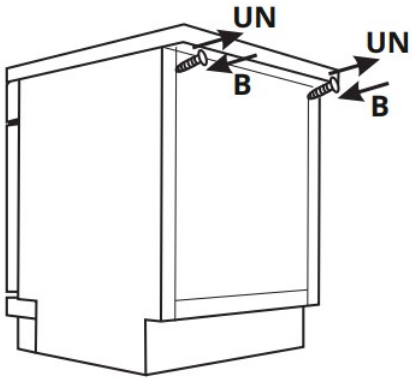

Scelta della posizione migliore per la lavastoviglie

La lavastoviglie deve essere posizionata vicino ai tubi dell'acqua (carico e scarico) e a una presa elettrica.

Requisiti per l'incasso:

1. Lasciare almeno 5 mm di spazio tra la parte alta della lavastoviglie e il mobile.
2. La porta della lavastoviglie deve essere a filo con i mobili della cucina.

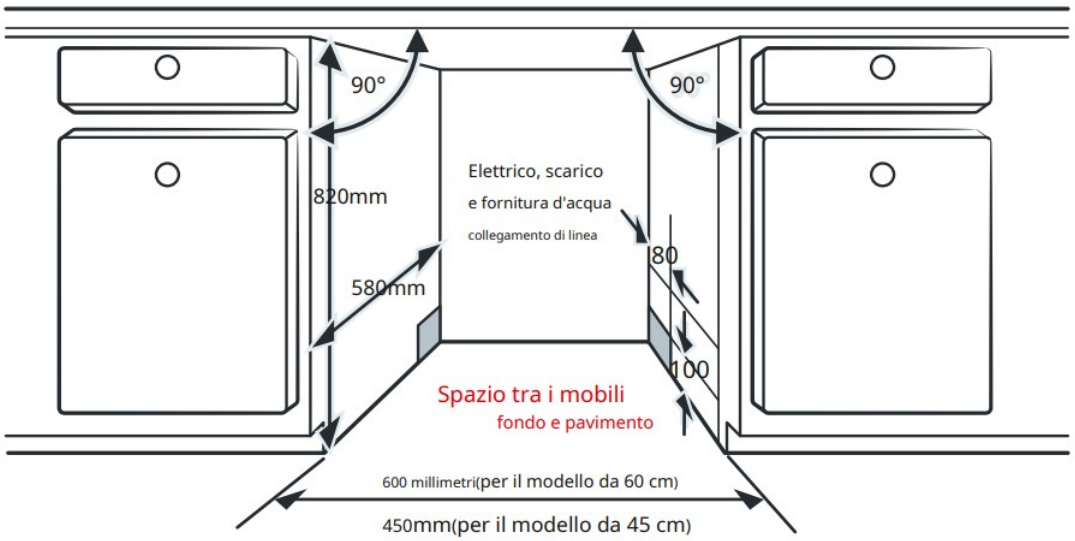

3. Se la lavastoviglie viene messa in un angolo, assicurarsi che ci sia spazio a sufficienza per aprire completamente lo sportello senza urtare gli altri mobili (lasciare almeno 50 mm).

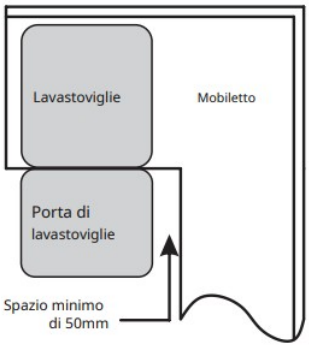

NOTA:

A seconda della posizione della presa o dei tubi, potrebbe essere necessario forare il lato del mobile per far passare i cavi.

COME CARICARE I CESTELLI SECONDO EN60436:

Caricare la lavastoviglie al massimo della sua capacità aiuta a risparmiare energia e acqua.

1.Cestello superiore:

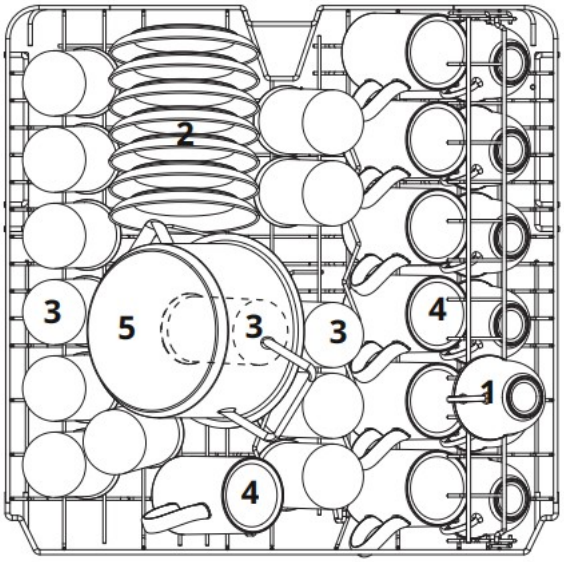

Numero	Articolo
1	Tazzine
2	Piattini
3	Bicchieri
4	Tazze
5	Pentola piccola

2.Cestello inferiore:

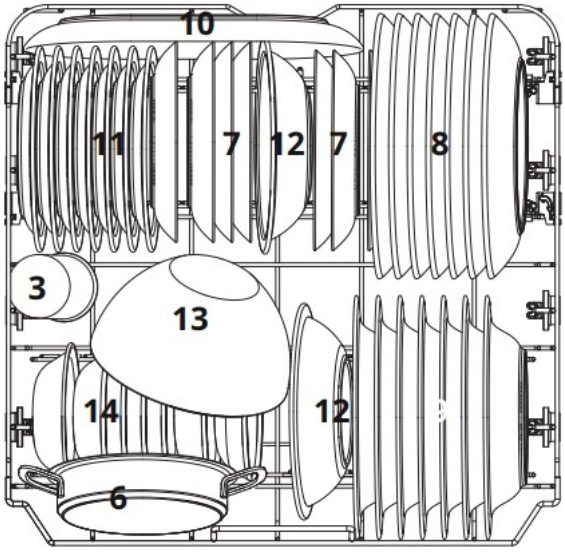

Numero	Articolo
6	Pentola da forno
7	Piatti da dessert
8	Piatti da portata
9	Piatti fondi
10	Piatto ovale
11	Piatti da dessert in melamina
12	Ciotole in melamina
13	Ciotola di vetro
14	Ciotole per dessert

3.Portaposate:

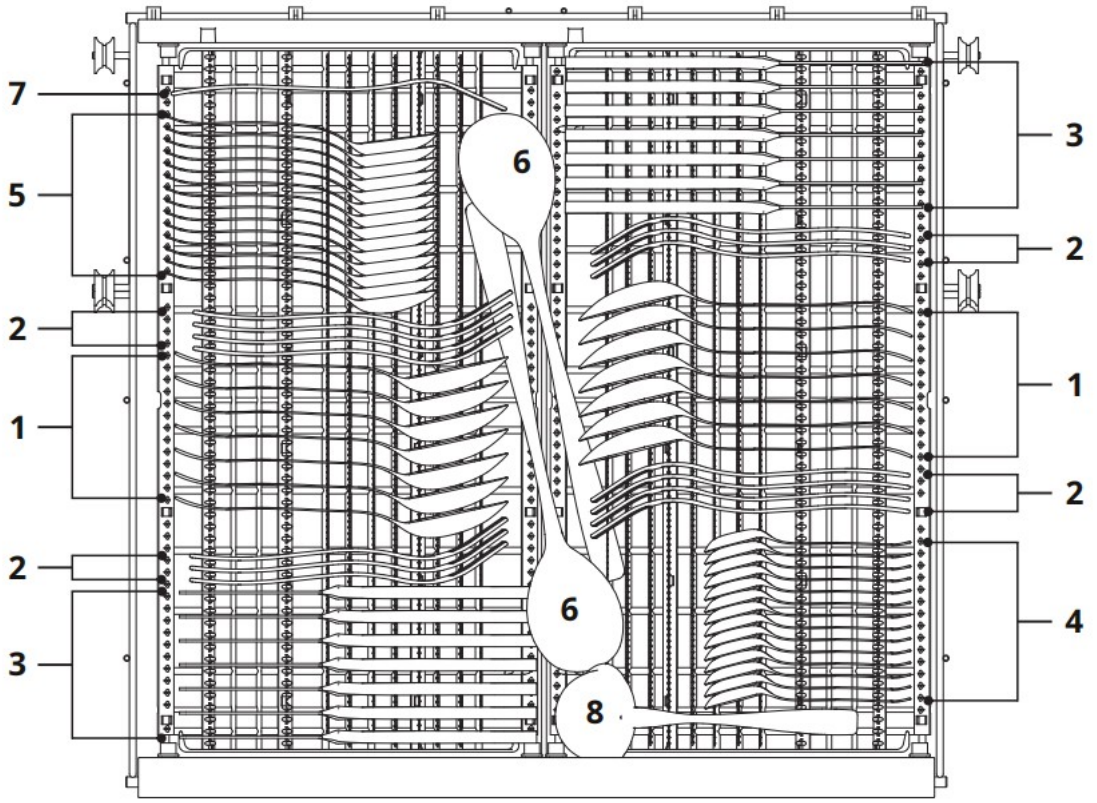

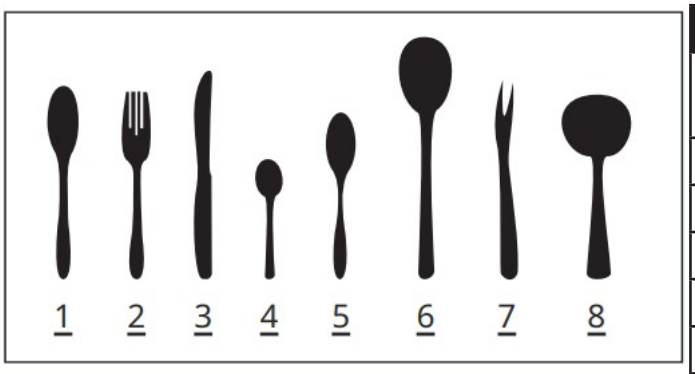

Numero	Articolo
1	Cucchiai da minestra
2	Forchette
3	Coltelli
4	Cucchiaini da tè
5	Cucchiai da dessert
6	Cucchiai da portata
7	Forchetta da portata
8	Mestolo per sugo

Informazioni per i test di comparabilità secondo EN60436
Capacità: 14 coperti
Posizione del cestello superiore: posizione inferiore
Programma: ECO
Impostazione brillantante: Max
Impostazione addolcitore: H3

Suggerimenti per l'uso del portaposate:

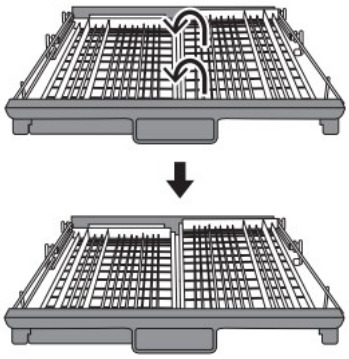

Configurazione piatta: Abbassando le sponde laterali, sia il modulo destro che quello sinistro diventano piatti, ideale per sistemare mestoli o posate ingombranti.

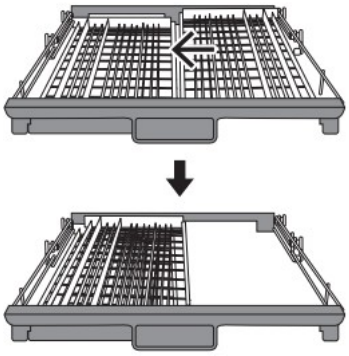

Configurazione sovrapposta: È possibile far scorrere il modulo destro verso sinistra. Questa operazione permette di liberare spazio in altezza nel cestello sottostante, facilitando il posizionamento di bicchieri alti o calici.

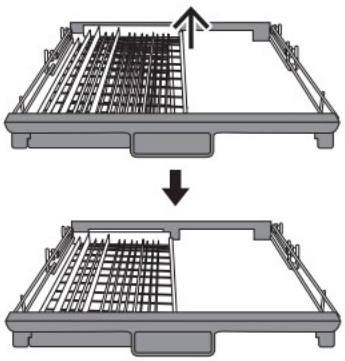

Rimozione parziale: Il modulo destro può essere rimosso completamente dal vassoio. In questo modo rimane solo il cestello sinistro, lasciando libero tutto lo spazio verticale sul lato destro per stoviglie particolarmente grandi.

UTILIZZO DELLA LAVASTOVIGLIE

Pannello di controllo

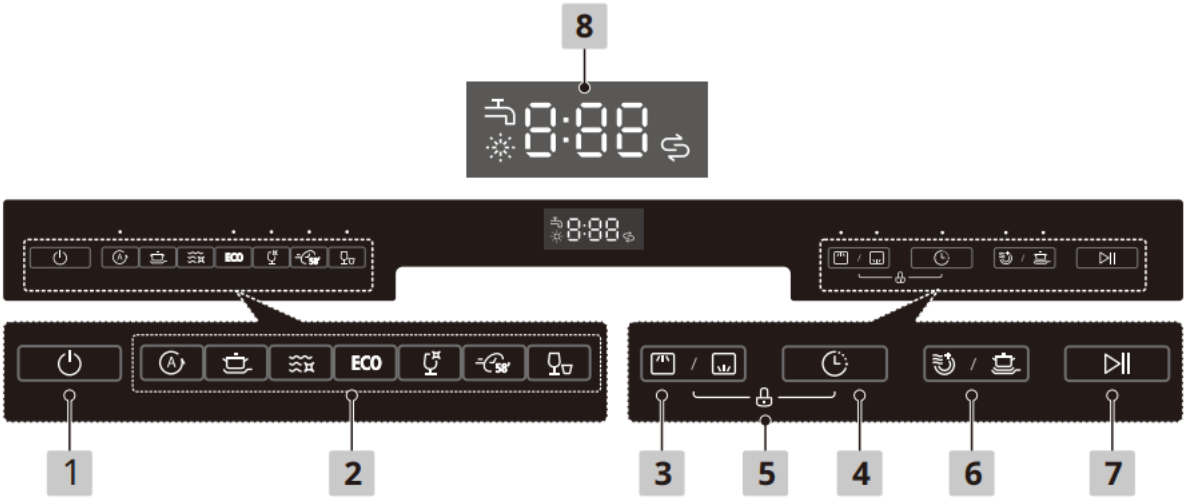

Funzione tasti

N°	Tipologia	Descrizione
1	Accensione	Premere il pulsante per accendere la lavastoviglie, lo schermo si illuminerà.
2	Programma	Premere il pulsante per selezionare il programma di lavaggio appropriato, l'indicatore selezionato si illuminerà **Auto** Lavaggio intelligente che rileva automaticamente il livello di sporco delle stoviglie. **Intensivo** Per stoviglie molto sporche con residui di cibo essiccato **Igiene** Aumenta la temperatura dell'acqua a 70°C per una sanificazione profonda.

2	Programma	**ECO** ECO Programma standard per carichi normalmente sporchi (pentole, piatti e bicchieri). **Calici** Ciclo specifico per lavare con cura bicchieri e stoviglie delicate leggermente sporche. **58 Minuti** 58' Per carichi normalmente sporchi che necessitano un lavaggio rapido. **Rapido** Ciclo brevissimo per piatti poco sporchi che non devono essere asciugati.
3	Modalità lavaggio	Premere il pulsante per selezionare il lavaggio solo del cestello superiore o quello inferiore. Si illuminerà il led in base alla funzione scelta **Funzionamento braccio superiore** Verranno lavati solo i piatti nel cestello superiore. Il sistema di lavaggio del cestello inferiore è disattivato. **Inferiore** Verranno lavati solo i piatti nel cestello inferiore. Il sistema di lavaggio del cestello superiore è disattivato.
4	Partenza Ritardata	Premere il tasto per impostare l'orario di avvio preferito. È possibile ritardare il lavaggio fino a un massimo di 24 ore.

5	Blocco bambini	Consente di inibire i tasti del pannello (escluso il tasto Accensione) per evitare attivazioni accidentali. Per attivare o disattivare la funzione, premere contemporaneamente i tasti partenza ritardata e modalità lavaggio (3 e 4) per 3 secondi.
6	Opzioni	Premere per selezionare una funzione aggiuntiva; l'indicatore luminoso ne confermerà l'attivazione. Non è possibile selezionare due opzioni simultaneamente. **Pulizia extra** Indicata per stoviglie molto sporche. Compatibile con i programmi: Intensivo, Igiene, ECO, Calici, 58 min. **Asciugatura extra** Ottimizza il ciclo di asciugatura. Compatibile con i programmi: Intensivo, Igiene, ECO, Calici, 58 min.
7	Avvio/Pausa	Dopo aver scelto il programma e le opzioni, premere questo tasto e chiudere lo sportello per iniziare il lavaggio.
8	Display	**Brillantante** Se la spia è accesa, il livello di brillantante è basso e va aggiunto il prodotto. **Sale** Se la spia è accesa, il livello è basso e va aggiunto il sale specifico. **Rubinetto dell'acqua** Se la spia è accesa, significa che l'acqua non arriva correttamente (rubinetto chiuso o tubo piegato).

REGOLAZIONE DELL'ADDOLCITORE

L'addolcitore rimuove dall'acqua i minerali e i sali che possono danneggiare l'apparecchio o macchiare le stoviglie. La regolazione deve essere effettuata in base alla durezza dell'acqua della propria zona.

Come impostare il livello di sale:

1. Aprire lo sportello e premere il tasto di accensione.
2. Entro 60 secondi dall'accensione, tenere premuto il tasto Rapido per più di 5 secondi.
3. Premere ripetutamente il tasto Rapido per scorrere i livelli disponibili in questa sequenza: H3 -> H4 -> H5 -> H6 -> H1 -> H2.
4. Premere il tasto di accensione per memorizzare l'impostazione e uscire.

DUREZZA DELL'ACQUA				Addolcitore livello d'acqua	La rigenerazione avviene ogni programma X sequenza	Consumo di sale (grammo/ciclo)
tedesco °dH	francese °FH	britannico °Clarke	mmol/l			
Da 0 a 5	Da 0 a 9	Da 0 a 6	0 - 0,94	H1	0	0
6 - 11	10 - 20	7 - 14	1.0 - 2.0	H2	10	9
12 - 17	21 - 30	15 - 21	2.1 - 3.0	H3	5	12
18 -22	31 - 40	22 - 28	3.1 - 4.0	H4	3	20
23 - 34	41 - 60	29 - 42	4.1 - 6.0	H5	2	30
35 - 55	61 - 98	43 - 69	6.1 - 9.8	H6	1	60

Dati Tecnici Addolcitore
Tabella di conversione durezza acqua:
1°dH (Gradi tedeschi) = 1,25° Clarke (Gradi inglesi)
1°dH = 1,78° fH (Gradi francesi)
1°dH = 0,178 mmol/l (Millimoli per litro)
Impostazione predefinita:
Il livello impostato in fabbrica è H3.
Impatto del ciclo di rigenerazione: Ogni volta che l'apparecchio esegue una rigenerazione delle resine, i parametri del ciclo in corso variano come segue:
Consumo idrico: Aumento di 2,0 litri di acqua.
Consumo energetico: Aumento di 0,02 kWh.
Durata: Il programma si allunga di 4 minuti.

NOTA:
Se il modello in uso non è dotato di addolcitore d'acqua, questa sezione può essere ignorata.

Addolcitore d'acqua
La durezza dell'acqua varia a seconda della zona geografica.
L'uso di acqua dura può causare la formazione di depositi su piatti e utensili.
L'apparecchio dispone di un addolcitore specifico con un contenitore per il sale, progettato per eliminare calcare e minerali dall'acqua.

Preparazione e caricamento delle stoviglie
È preferibile utilizzare utensili dichiarati lavabili in lavastoviglie.
Per articoli delicati, è opportuno selezionare programmi con la temperatura più bassa possibile.
Per prevenire danni, si raccomanda di non estrarre bicchieri e posate immediatamente dopo la fine del ciclo di lavaggio.

Stoviglie non adatte:
Posate con manici in legno, porcellana, corno o madreperla.
Articoli in plastica non resistenti al calore.
Posate vecchie o stoviglie con parti incollate non resistenti alle alte temperature.
Oggetti in rame o cristallo.
Articoli in acciaio soggetti a ruggine.
Piatti in legno e articoli in fibre sintetiche.

Stoviglie con idoneità limitata:
Alcuni tipi di vetro possono opacizzarsi dopo numerosi cicli.
Le parti in argento e alluminio possono subire decolorazioni.
I decori smaltati potrebbero sbiadire con lavaggi frequenti.

Consigli per il caricamento
Rimuovere i residui di cibo più consistenti e ammorbidire le bruciature nelle pentole; non è necessario il risciacquo preventivo sotto l'acqua corrente.
Seguire le linee guida per il caricamento per ottimizzare le prestazioni dell' apparecchio.
Si ricorda che l'aspetto e le caratteristiche dei cestelli possono variare in base al modello.

Linee guida per il caricamento delle stoviglie
Per ottimizzare il lavaggio, posizionare le stoviglie seguendo queste indicazioni:
1. Disporre tazze, bicchieri, pentole e padelle con l'apertura rivolta verso il basso per evitare ristagni d'acqua.
2. Inserire gli oggetti curvi o con cavità in diagonale per favorire il deflusso dell' acqua.
3. Assicurarsi che ogni utensile sia stabile e posizionato in modo da non ostacolare la rotazione dei bracci irroratori.

4. Evitare di sovrapporre piatti e posate; i bicchieri non devono toccarsi per prevenire danni.
5. Il cestello superiore è progettato per contenere stoviglie più delicate e leggere, come bicchieri, tazze da caffè e da tè.
6. I coltelli a lama lunga e affilati devono essere collocati orizzontalmente nel cestello superiore per evitare pericoli.
7. Non sovraccaricare l'apparecchio per garantire risultati ottimali e consumi energetici ridotti.

Nota:
Evitare il lavaggio di oggetti molto piccoli che potrebbero cadere dai cestelli.

Svuotamento della lavastoviglie
Si consiglia di svuotare prima il cestello inferiore e successivamente quello superiore per evitare che residui d'acqua gocciolino sulle stoviglie sottostanti.

BRILLANTANTE E DETERSIVO

Utilizzo del Brillantante
Il brillantante facilita l'asciugatura e impedisce la formazione di macchie e striature.
1. Utilizzare esclusivamente brillantante specifico per lavastoviglie. L'uso di altre sostanze può danneggiare l'apparecchio.
2. Riempire il contenitore del brillantante quando si accende la spia sul display, evitando di eccedere la capacità del contenitore.

Utilizzo del Detersivo
Il detersivo è fondamentale per la rimozione dello sporco.
Utilizzare solo prodotti specifici, conservandoli in un luogo fresco e asciutto.
Inserire il detersivo nell'apposito contenitore solo poco prima di avviare il programma.
Il detersivo è corrosivo; deve essere tenuto lontano dalla portata dei bambini.



RIEMPIMENTO SCOMPARTO DEL BRILLANTANTE

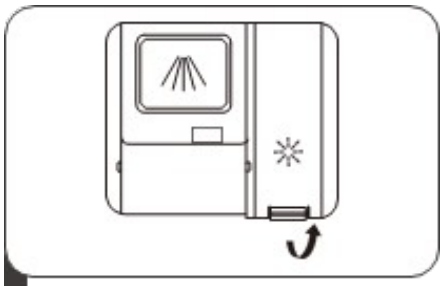

1 - Sollevare la maniglia per aprire il tappo del serbatoio del brillantante



2- Versare il brillantante nel distributore, prestando attenzione a non superare il livello massimo consentito.



3 - Chiudere il tappo.

REGOLAZIONE DEL CONSUMO DI BRILLANTANTE

È possibile personalizzare la quantità di brillantante rilasciata durante ogni ciclo per ottimizzare l'asciugatura e ridurre gli sprechi.

Procedura di impostazione:

1. Chiudere lo sportello e premere il tasto di accensione per attivare l'apparecchio.
2. Entro 60 secondi dall'accensione, premere il tasto Rapido per più di 5 secondi, quindi premere il tasto Partenza ritardata per entrare nella modalità di regolazione.
   La spia del brillantante lampeggerà per confermare l'accesso.
5. Premere il tasto Rapido per scorrere i livelli disponibili; la sequenza visualizzata sarà: D3 → D4 → D5 → D1 → D2 → D3.
6. Per memorizzare l'impostazione, premere il tasto di accensione oppure attendere 5 secondi senza effettuare alcuna operazione.

Nota:

Un numero più alto indica un maggiore consumo di brillantante.

RIEMPIMENTO DELLO SCOMPARTO DEL DETERSIVO

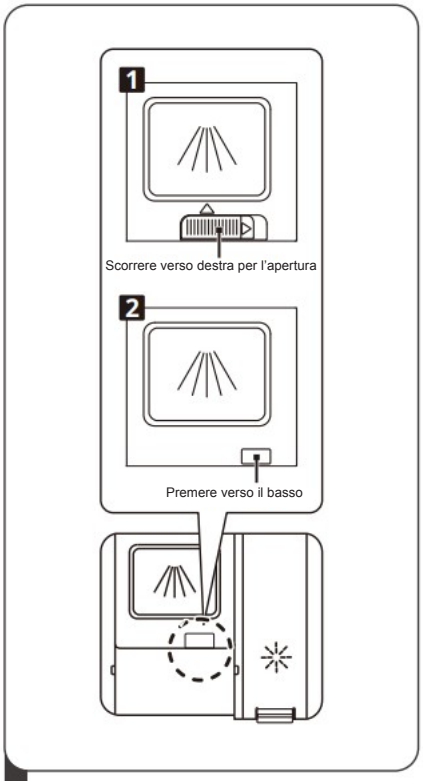

1. Apertura dello scomparto
A seconda del meccanismo del proprio modello, è possibile procedere in due modi:
Opzione 1: Far scorrere il dispositivo di sgancio verso destra per aprire il coperchio.
Opzione 2: Premere verso il basso il pulsante per aprire il coperchio.

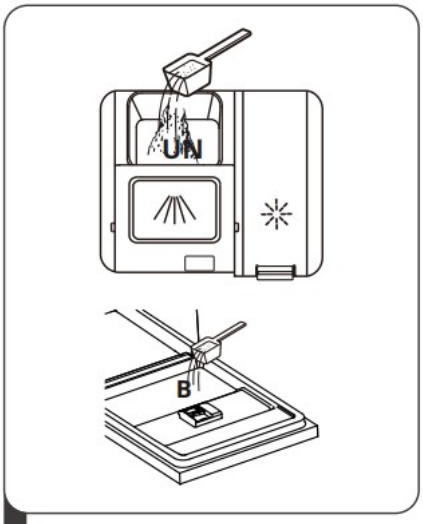

2. Aggiunta del detersivo
Lavaggio principale: Versare il detersivo nella cavità più grande (indicata con UN).
Prelavaggio: Per stoviglie molto sporche, aggiungere una piccola quantità di detersivo nello scomparto indicato con B o direttamente sullo sportello. Questo detersivo aggiuntivo verrà utilizzato durante la fase iniziale di prelavaggio.

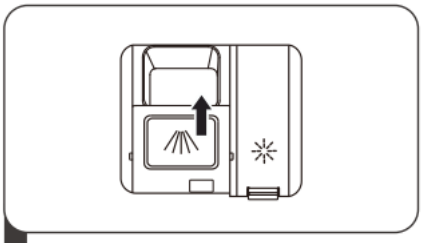

3. Chiusura sportello
Dopo aver inserito il detersivo, richiudere il coperchio premendo finché non si avverte uno scatto.

NOTA:

Si raccomanda di seguire sempre le dosi e le indicazioni riportate sulla confezione del detersivo utilizzato.

SELEZIONE DEL PROGRAMMA

Tabella del ciclo di lavaggio

Il seguente prospetto specifica i programmi più adatti in base al livello di sporco delle stoviglie e la quantità di detersivo necessaria.
Vengono inoltre riportati i dati tecnici relativi a ogni ciclo.
I parametri di consumo e la tempistica dei programmi sono forniti a titolo orientativo, con l'eccezione del programma ECO, i cui valori sono definiti in modo puntuale.

Programma	Descrizione ciclo	Detergente	Tempo	Energia	Acqua	Brillantante
ECO ECO (EN60436)	Prelavaggio Lavaggio (50°) Risciacquo Risciacquo (40°) Asciugatura	4/18 g 1 o 2 caps	220 min	0,747 kWh	9,8 l	SI
 Auto	Prelavaggio (45°) Lavaggio (55-65°) Risciacquo Risciacquo (50-55°) Asciugatura	4/18 g 1 o 2 caps	85-150 min	0,850 1,550 kWh	8,5 18,7 l	SI
 Igiene	Lavaggio (70°) Risciacquo Risciacquo Risciacquo (70°) Asciugatura	22 g 1 o 2 caps	215 min	1,815 kWh	14,9 l	SI
 Intensivo	Prelavaggio (50°) Lavaggio (65°) Risciaquo Risciaquo Risciaquo (60°) Asciugatura	4/18 g 1 o 2 caps	205 min	1,615 kWh	18,6 l	SI
 58 minuti	Prelavaggio (30°) Lavaggio (60°) Risciaquo (55°) Risciaquo (60°) Asciugatura	4/18 g 1 o 2 caps	58 min	1,050 kWh	15,0 l	SI
 Calici	Prelavaggio Lavaggio (50°) Risciaquo (50°) Risciaquo (50°) Asciugatura	4/18 g 1 o 2 pezz	120 min	0,995 kWh	14,8 l	SI
 Rapido	Lavaggio (45°) Risciacquo (45°)	12 g	30 min	0,820 kWh	11,2 l	NO

Programma ECO
Il ciclo ECO è indicato per stoviglie normalmente sporche (*EN60436).
Rappresenta l'opzione più efficiente per quanto riguarda il consumo combinato di acqua ed energia.
Viene utilizzato come riferimento per verificare la conformità alla normativa UE sulla progettazione ecocompatibile.

Consigli per il risparmio energetico
Il prelavaggio manuale delle stoviglie non è raccomandato, poiché comporta un inutile aumento del consumo di acqua ed elettricità.
L'utilizzo della lavastoviglie domestica, se eseguito secondo le istruzioni, garantisce generalmente un risparmio idrico ed energetico rispetto al lavaggio a mano.

Avvio di un programma
1. Estrarre i cestelli e inserire le stoviglie, partendo preferibilmente da quello inferiore, quindi riposizionarli correttamente.
2. Aggiungere la dose necessaria di detersivo nell'apposito scomparto.
3. Collegare la spina alla presa di corrente e assicurarsi che il rubinetto dell'acqua sia completamente aperto.
4. Premere il tasto di accensione situato vicino alla porta.
5. Scegliere il programma desiderato tramite l'apposita spia e premere il tasto Start/Pause per iniziare il ciclo.

Modifica del programma in corso
È possibile cambiare il ciclo scelto solo se l'apparecchio è in funzione da breve tempo.
In caso contrario, se il detersivo è già stato rilasciato o l'acqua scaricata, sarà necessario reimpostare la lavastoviglie e riempire nuovamente il distributore.

Procedura di reset:
1. Aprire leggermente lo sportello per sospendere il funzionamento.
2. Attendere l'arresto del braccio irroratore prima di aprire completamente lo Sportello.
3. Premere il tasto del programma desiderato per più di tre secondi. L'apparecchio entrerà in modalità di selezione, permettendo di impostare un nuovo ciclo tramite il tasto corrispondente.
4. Premere il tasto Avvio e chiudere lo sportello per far partire il programma scelto.

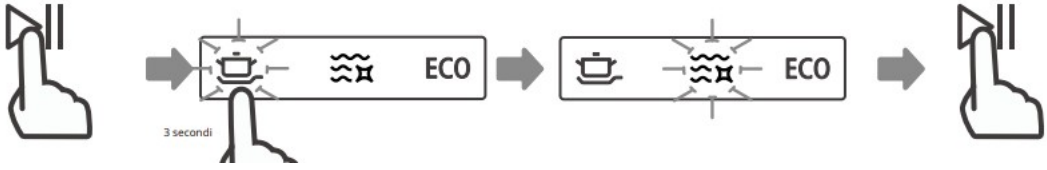

Aggiunta di stoviglie dimenticate

È possibile aggiungere piatti o utensili in qualsiasi momento, purché il distributore del detersivo non si sia ancora aperto. In tal caso, procedere come segue:

1. Aprire leggermente lo sportello per interrompere il lavaggio.
2. Una volta che i bracci irroratori si sono fermati, aprire completamente lo sportello.
3. Inserire le stoviglie dimenticate.
4. Chiudere lo sportello.

Il funzionamento riprenderà automaticamente.

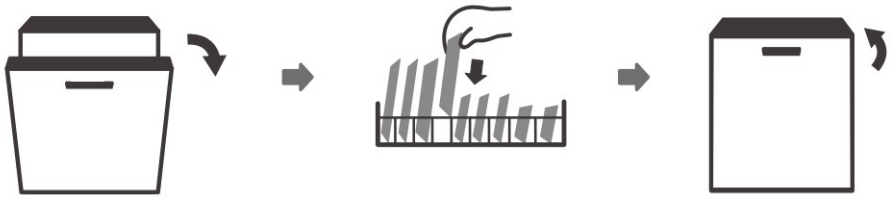

AVVERTIMENTO

È pericoloso aprire lo sportello durante il ciclo di lavaggio poiché la fuoriuscita di vapore caldo potrebbe causare scottature.

Apertura automatica

Al termine del lavaggio, lo sportello si aprirà automaticamente per favorire un'asciugatura ottimale.

NOTA:

Quando la funzione di apertura automatica è attiva, lo sportello non deve essere bloccato o forzato. Eventuali ostacoli potrebbero compromettere il corretto funzionamento della serratura della porta.

CODICI DI ERRORE

In caso di malfunzionamento la lavastoviglie emetterà un codice di errore.
La seguente tabella mostra i possibili codici di errore e le relative cause.

CODICE	PROBLEMA	POSSIBILI CAUSE
E1	Mancato carico acqua	I rubinetti non sono aperti, l'afflusso d'acqua è limitato o la pressione dell'acqua è troppo bassa
E3	Mancato riscaldamento	Malfunzionamento dell'elemento riscaldante
E4	Sicurezza Antiallagamento	Perdita d'acqua dalla lavastoviglie
E8	Errore erogazione acqua dal braccio irroratore	Circuito aperto o valvola rotta
E9	Tasto avvio rimasto sempre premuto	Verificare la presenza di acqua o sporco sul pulsante Avvio
EC	Errore pompa alta pressione	Guasto al PCB o al motore.
ED		Riavviare la lavastoviglie

RISOLUZIONE DEI PROBLEMI

Prima di chiamare l'assistenza

Consultando le tabelle nelle pagine seguenti potrete evitare di chiamare l'assistenza.

PROBLEMA	POSSIBILI CAUSE	COSA FARE
La lavastoviglie non si avvia	Fusibile bruciato o interruttore scattato.	Sostituire il fusibile o ripristinare l'interruttore; rimuovere altri elettrodomestici dallo stesso circuito.
	Apparecchio non alimentato	Assicurarsi che il cavo di alimentazione sia correttamente inserito nella presa a muro
	La pressione dell'acqua è bassa.	Controllare che l'alimentazione idrica sia collegata correttamente e che l'acqua sia aperta.
	Porta della lavastoviglie non chiusa correttamente.	Assicuratevi di chiudere bene la porta e di bloccarla.

PROBLEMA	POSSIBILI CAUSE	COSA FARE
La lavastoglie non scarica acqua	Tubo di scarico strozzato.	Controllare il tubo di scarico.
	Filtro intasato.	Controllare sistema di filtraggio.
	Il lavandino della cucina è intasato.	Verificare il corretto drenaggio del lavello; se il problema persiste, contattare un idraulico.
Schiuma nella Lava-stoglie	Detersivo sbagliato.	Utilizzare solo detersivo specifico. Per rimuovere la schiuma: aprire lo sportello, farla evaporare, aggiungere 1 litro d'acqua fredda sul fondo e avviare un ciclo di scarico.
Interno della Lavastovi-glie macchiato	Uso di detersivi con coloranti	Assicuratevi che il detersivo non contenga coloranti.
Patina bianca su superficie interna	Minerali presenti nell'acqua dura.	Pulire l'interno con un panno umido e detersivo specifico, indossando guanti di gomma.
Macchie di ruggine sulle posate	Articoli non resistenti alla corrosione o residui di sale.	Evitare di lavare in lavastoviglie oggetti che non sono resistenti alla corrosione.
	Residui di sale nel ciclo di lavaggio dovuti alla mancata esecuzione di un programma dopo il riempimento.	Eseguire sempre un programma di lavaggio completo (senza stoviglie) subito dopo aver aggiunto il sale. Nota: Non utilizzare la funzione Turbo (se presente) in questa fase.
	Il coperchio dell'addolcitore è allentato.	Controllare che il coperchio dell'addolcitore sia ben stretto.
Rumori anomali	Braccio irroratore contro un oggetto o stoviglie instabili.	Interrompere il programma e riorganizzare gli oggetti che ostacolano il braccio irroratore.
Rumore di tintinnio nella lavastoviglie	Posizionamento inadegua-to stoviglie	Interrompere il programma e riorganizzare le stoviglie.

PROBLEMA	POSSIBILI CAUSE	COSA FARE
I piatti non sono puliti	I piatti non sono stati caricati correttamente.	Vedi “COME CARICARE I CESTELLI”
	Il programma non era abbastanza potente.	Seleziona un programma più intensivo.
	È stato inserito poco detersivo o detersivo non conforme	Utilizzare più detersivo o sostituirlo.
	Le stoviglie bloccano i bracci irroratori.	Ridisporre gli oggetti in modo che il braccio possa ruotare liberamente.
	Filtro sporco o non è installato correttamente causando il blocco del braccio irroratore inferiore	Pulisci e/o monta correttamente il filtro. Pulisci gli ugelli del braccio irroratore
Vetreria opaca	Combinazione di acqua dolce e troppo detersivo.	Se l’acqua è dolce, utilizzare meno detersivo e selezionare un ciclo più breve per lavare e pulire i bicchieri.
Macchie bianche sui piatti	Se l’acqua di rete è troppo dura può causare calcare depositi.	Controllare le impostazioni dell’addolcitore d’acqua o lo stato di riempimento del contenitore del sale.
Macchie nere o grigie sulle stoviglie	Utensili in metallo si sono strofinati contro le stoviglie	Per eliminare queste macchie, utilizzare un detergente abrasivo delicato
Tracce di detersivo nel contenitore	Verificare che le stoviglie non ostacolano l’apertura dello sportellino detersivo	Ricaricare correttamente le stoviglie.
Le stoviglie non sono asciutte	Caricamento non corretto	Se sui piatti sono presenti residui di detersivo, utilizzare i guanti per evitare irritazioni cutanee.
	I piatti vengono rimossi troppo presto	Non svuotare la lavastoviglie subito dopo il lavaggio. Apri leggermente lo sportello in modo che il vapore possa uscire. Scarica prima il cestello inferiore per evitare che l’acqua cada dal cestello superiore.
	È stato selezionato un programma non idoneo	Con un programma breve, la temperatura di lavaggio è più bassa, diminuendo le prestazioni di pulizia. Scegli un programma con un tempo di lavaggio lungo.
	Utilizzo di posate con rivestimento di scarsa qualità.	Con questi articoli l’asciugatura è più difficoltosa Posate o stoviglie di questo tipo non sono adatte al lavaggio in lavastoviglie

AVVERTIMENTO

L'auto riparazione può comportare gravi rischi per la sicurezza e invalidare la garanzia

INFORMAZIONI TECNICHE

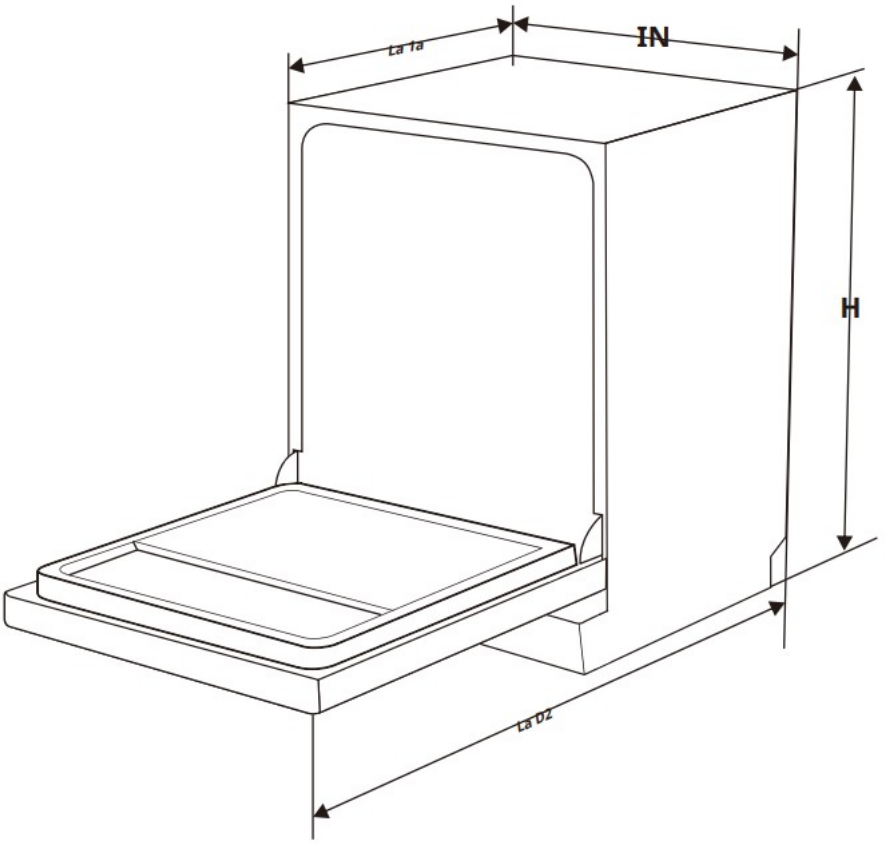

Altezza (H)	845mm
Larghezza (L)	598mm
Profondità (D1)	600mm (con la porta chiusa)
Profondità (D2)	1175mm (con la porta aperta a 90°°)

Scheda informativa del prodotto (EN60436)

Nome o marchio del fornitore: Sangiorgio				
Indirizzo del fornitore (B): Via delle Industrie 160 Acerra, Na, Italia				
Identificatore del modello: SDW14CFBW				
Parametri generali del prodotto:				
Parametro	Valore	Parametro	Valore	
Capacità nominale (UN) (ps)	14	Dimensioni in cm	Altezza	85
			Larghezza	60
			Profondità	60
EEE (UN)	43,9	Classe di efficienza energetica (UN)	C	
Indice di prestazione di pulizia (UN)	1,125	Indice di prestazione di asciugatura (UN)	1,065	
Consumo energetico in kWh [per ciclo], basato sul programma ECO. Il consumo energetico effettivo dipenderà da Come viene utilizzato l'apparecchio	0,747	Consumo di acqua in litri (per ciclo) , in base al programma ECO. Il consumo effettivo di acqua dipenderà da come viene utilizzato l'apparecchio e dalla durezza dell' acqua.	9,8	
Durata del programma (UN) (ore:min)	3:40	Tipo	Libera installazione	
Emissioni di rumore acustico aereo (UN) (dB(A) rispetto a 1 pW)	42	Classe di emissione del rumore acustico aereo (UN)	B (c)	
Modalità Spento (W)	0,49	Modalità standby (W)	0,49	
Partenza ritardata (W) (se applicabile)	1,00	Standby in rete (W) (se applicabile)	N / A	
Durata minima della garanzia offerta dal fornitore (B): 12 mesi				
Informazioni aggiuntive:				
Collegamento al sito web del fornitore, dove sono disponibili le informazioni di cui al punto 6 dell'allegato II Regolamento (UE) 2019/2022 della Commissione (1) (B) si trova: www.sangiorgioelettrodomestici.it				
(UN) per il programma ecologico. (B) le modifiche apportate a tali elementi non sono considerate rilevanti ai fini del paragrafo 4 dell'articolo 4 del regolamento (UE) 2017/1369. (C) se il database dei prodotti genera automaticamente il contenuto definitivo di questa cella, il fornitore non dovrà inserire questi dati.				
(1) Regolamento (UE) 2019/2022 della Commissione, del 1° ottobre 2019, che stabilisce specifiche per la progettazione ecocompatibile delle lavastoviglie per uso domestico in applicazione della direttiva 2009/125/CE del Parlamento europeo e del Consiglio, che modifica il regolamento (CE) n. 1275/2008 della Commissione e abroga il regolamento (UE) n. 1016/2010 della Commissione (vedere pagina 267 della presente Gazzetta ufficiale).				

SERVIZI POST-VENDITA

RIPARAZIONI

Molti problemi possono essere risolti in maniera indipendente dal consumatore, utilizzando le informazioni sulle problematiche riscontrate e riportate in questo manuale di istruzioni o disponibili sul nostro sito web www.sangiorgioelettrodomestici.it Se non possibile, contattare il nostro centro customer service. Saremo lieti di trovare un'adeguata soluzione, provando di evitare una futile visita del nostro servizio tecnico.

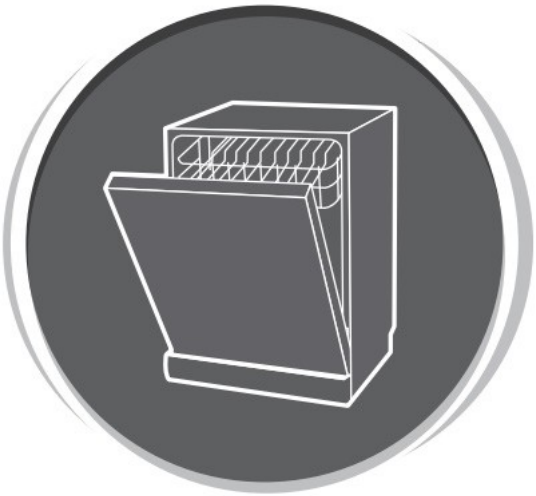

Numero Unico

02.40042897

Assicurarsi che l'elettrodomestico sia riparato solo con ricambi originali e supportato dal nostro personale customer service altamente formato, sia durante la copertura di garanzia che alla scadenza di essa. Per motivi di sicurezza solo personale adeguatamente specializzato e da noi formato può procedere alla riparazione dell'elettrodomestico. La garanzia decade nel caso in cui eventuali interventi e/o riparazioni vengano effettuate da personale non autorizzato dalla ITWASH-Sangiorio o nel caso in cui l'apparecchio venga trovato con ricambi non originali, parti supplementari ed accessori non originali a causa dei quali si riscontra il problema. I ricambi originali rilevanti per il funzionamento, in base al corrispondente regolamento Ecodesign sono disponibili per il nostro servizio clienti per un periodo di almeno 10 anni, a partire dalla data di commercializzazione dell'elettrodomestico nel mercato dell'Economia Europea.
Comunicare sempre il modello e codice seriale dell'apparecchio, presente sul lato della porta.

(*) Il Servizio Assistenza è operativo dal lunedì al venerdì dalle 8:00 alle 19:00 ed il sabato dalle 9:00 alle 13:00.
Un servizio di segreteria telefonica è disponibile per richieste ricevute fuori dall'orario di copertura lavorativa.
Il nostro Servizio di Assistenza Tecnica è composto da tecnici qualificati che seguono il prodotto dalla nascita.

CERTIFICATO DI GARANZIA CONVENZIONALE

1. Termini e Condizioni
La presente garanzia convenzionale si aggiunge ai diritti previsti dalla legge a favore del consumatore (persona fisica che utilizza l'elettrodomestico per scopi domestici e privati) ai sensi del D.Lgs. 206/2005.
Durata: La garanzia copre il ripristino gratuito della conformità per 24 mesi dalla data di acquisto (ridotti a 12 mesi in caso di acquisto con fattura professionale).
Validità Territoriale: Valida esclusivamente in Italia, Repubblica di San Marino e Città del Vaticano.
Prova d'acquisto: Per attivare l'assistenza è necessario esibire un documento fiscale valido (scontrino, fattura o bolla) che indichi il venditore, la data di consegna e il modello della lavastoviglie.

2. Requisiti di Validità
La garanzia è operante a condizione che:
Il difetto venga denunciato entro due mesi dalla scoperta.
L'installazione, l'allacciamento idrico (carico/scarico) e il collegamento elettrico siano eseguiti secondo le istruzioni del manuale.
L'uso e la manutenzione periodica (pulizia filtri, rabbocco sale e brillantante) siano conformi alle prescrizioni del libretto.
Gli interventi siano eseguiti solo da Centri Assistenza Autorizzati utilizzando ricambi originali.

3. Interventi in Garanzia
In caso di difetti di fabbricazione riconosciuti, il produttore riparerà o sostituirà l'apparecchio senza spese per il consumatore.
Sostituzione: Avviene solo se la riparazione risulta oggettivamente impossibile o eccessivamente onerosa ai sensi dell'art. 130 del Codice del Consumo.
Qualora il guasto si manifesti nell'arco dei 24 mesi dalla consegna e non sia riconducibile a un difetto di conformità originario, potrà essere richiesto al consumatore il rimborso dei costi di verifica.
Estensione: La riparazione non prolunga la durata della garanzia originale.

4. Esclusioni (Cosa non è coperto)
La garanzia non si applica per difetti derivanti da:
Danni da movimentazione o eventi di forza maggiore.
Mancanza di messa a terra, inadeguatezza degli scarichi idrici, errato livellamento o posizionamento in ambienti esterni/atmosferici.
Interventi in cui non viene riscontrato un guasto reale (es. normale rumorosità, eccessiva schiuma per uso di detersivo non idoneo, lamentele su qualità del lavaggio dovute a carichi errati).
Ostruzione dei filtri di scarico o di entrata acqua, presenza di corpi estranei nelle pompe, mancato rispetto dei carichi massimi.
Utilizzo non domestico o modifiche tecniche non autorizzate (es. rimozione del top per incasso non conforme).
Assenza o manomissione dei documenti fiscali o del numero di matricola.

5. Limitazioni di Responsabilità
Il produttore non risponde di danni diretti o indiretti a persone o cose derivanti dal mancato rispetto delle norme di installazione, uso e manutenzione descritte nel manuale.

6. Scadenza e Garanzie Supplementari
Al termine dei 24 mesi, ogni costo di ricambi, manodopera e trasporto sarà a carico del consumatore.

Nota per la sicurezza:
Il mancato rispetto delle istruzioni di messa in funzione comporta la decadenza immediata della garanzia e può compromettere la sicurezza dell'utente.

A causa della continua evoluzione tecnologica dei prodotti, i dati contenuti nel presente manuale possono subire lievi variazioni senza obbligo di preavviso da parte del Produttore.

SANGIORGIO IT WASH

Via delle Industrie 160
80011 Acerra (NA)

www.sangiorgioelettrodomestici.it
info@sangiorgioelettrodomestici.it

Mag. 2026 Release 1

DWXXXXXXXXX