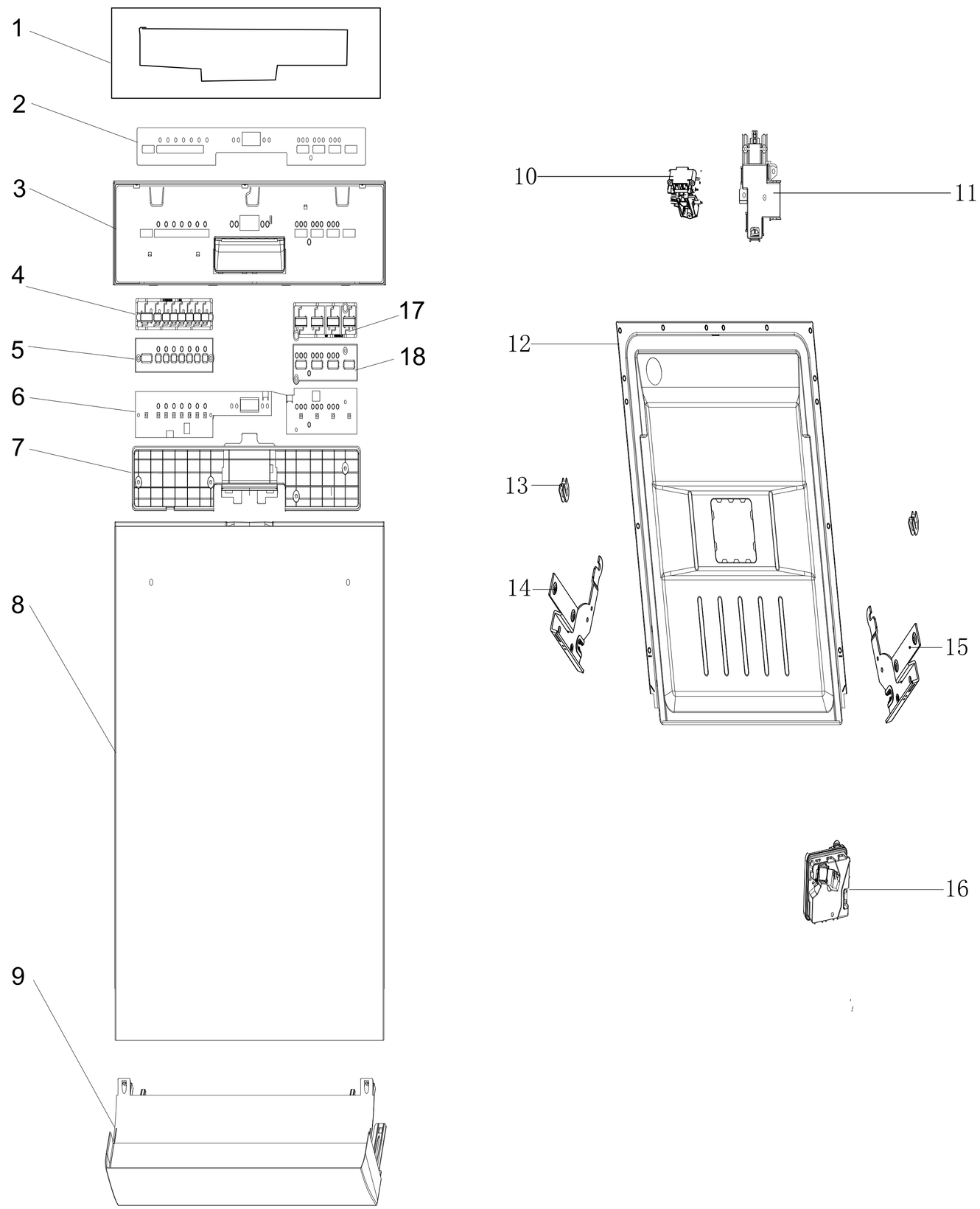

SDW14CFBX			
No	**Codice** ***Code***	**Descrizione** ***Description***	**Qtà** **Qty**
1	SDW76000A42749	*Adesivo pannello controllo – Adesive control panel*	1
2	SDW76000A96990	*Foil pannello di controllo – Foil control panel*	1
3	SDW76000A49864	*Pannello controllo – Control panel*	1
4	SDW76000A75823	*Kit tasti – kit keys*	1
5	SDW76000005724	*Protezione tasti – Protection keys*	1
6	SDW76000A06730	*Scheda display – Pcb control panel*	1
7	SDW76000A49868	*Cover scheda display – Cover pcb control panel*	1
8	SDW76000A18574	*Cover porta esterna – Cover external door*	1
9	SDW76000003979	*Base porta – Base door*	1
10	SDW76000012184	*Interruttore porta – Door switch*	1
11	SDW76000030346	*Attuatore apertura porta - Door release actuator*	1
12	SDW76000A23871	*Porta interna – Internal door*	1
13	SDW76000003629	*Fermo porta – Snap ring*	1
14	SDW76000021258	*Cerniera sinistra porta – Left hinge*	1
15	SDW76000021259	*Cerniera destra porta – Right hinge*	1
16	SDW76000010723	*Dispenser detersivo – Dispenser detergent*	1
17	SDW76000A49866	*Kit tasti – Kit keys*	1
18	SDW76000005725	*Protezione tasti – Protection keys*	1

PROPRIETA' DELLA IT WASH SRL - SENZA AUTORIZZAZIONE SCRITTA DELLA STESSA IL PRESENTE DISEGNO NON POTRA' ESSERE UTILIZZATO PER LA COSTRUZIONE DELL'OGGETTO RAPPRESENTATO NE VENIRE COMUNICATO A TERZI O RIPRODOTTO LA SOCIETA' TUTELA I PROPI DIRITTI A RIGORE DI LEGGE

Modifiche	Richiedente	Disegnatore	Data	Indice
IT WASH SANGIORGIO	Type		FINITURA	
CONTROLLATO / PROGETTISTA / DATA	SCALA 1:1	PESO	FOGLIO N.	
DENOMINAZIONE PEZZO **SDW14CFBX**	SOSTITUISCE			
	CODICE			

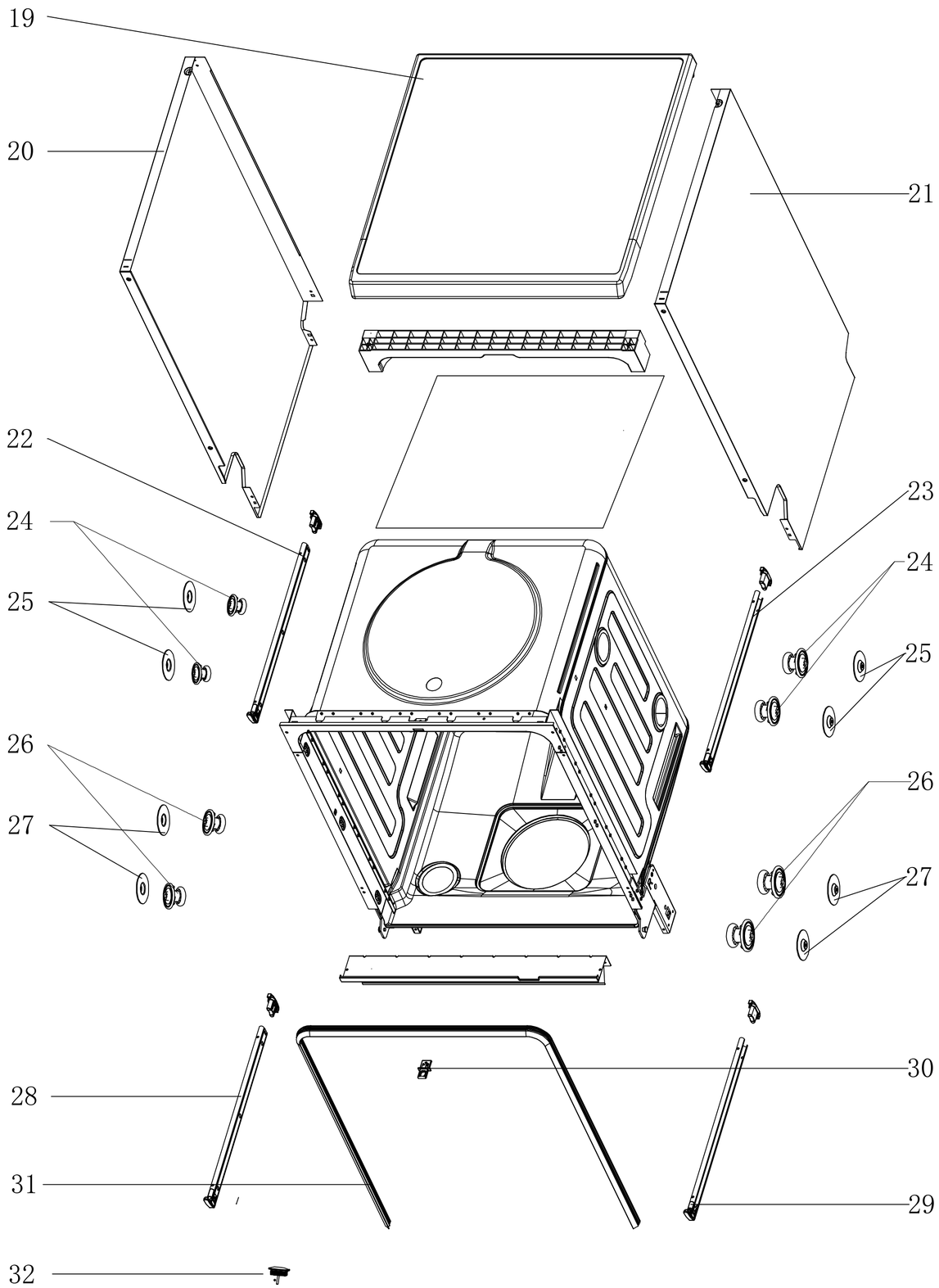

SDW14CFBX			
No	**Codice** *Code*	**Descrizione** *Description*	**Qtà** **Qty**
19	SDW76000018925	*Assieme top – Top assembly*	1
20	SDW76000A20374	*Pannello laterale sinistra – Left side panel*	1
21	SDW76000A20368	*Pannello laterale destra – Right side panel*	1
22	SDW76000001341	*Binario scorrevole superiore sinistra – Upper left sliding track*	1
23	SDW76000001344	*Binario scorrevole superiore destra – Upper right sliding track*	4
24	SDW76000026010	*Ruote cestello superiore - Upper basket wheels*	4
25	SDW76000008444	*Rondella cestello superiore – Upper basket flat washer*	4
26	SDW76000010412	*Ruote cestello intermedio – Intermediate basket wheels*	4
27	SDW76000008573	*Rondella cestello intermedio – Intermediate basket flat washer*	1
28	SDW76000001357	*Binario scorrevole inferiore sinistra - Lower left sliding track*	1
29	SDW76000001360	*Binario scorrevole inferiore destra - Lower right sliding track*	1
30	SDW76000009491	*Gancio porta – Door hook*	1
31	SDW76000000846	*Guarnizione porta – Seal door*	1
32	SDW76000018070	*Lampada segnalazione – Indicator lamp*	1

PROPRIETA' DELLA IT WASH SRL - SENZA AUTORIZZAZIONE SCRITTA DELLA STESSA IL PRESENTE DISEGNO NON POTRA' ESSERE UTILIZZATO PER LA COSTRUZIONE DELL' OGGETTO RAPPRESENTATO NE VENIRE COMUNICATO A TERZI O RIPRODOTTO LA SOCIETA' TUTELA I PROPI DIRITTI A RIGORE DI LEGGE.

Modifiche	Richiedente	Disegnatore	Data	Indice
IT WASH SANGIORGIO	Type		FINITURA	
CONTROLLATO / PROGETTISTA / DATA	SCALA 1:1	PESO	FOGLIO N.	
DENOMINAZIONE PEZZO SDW14CFBX	SOSTITUISCE			
	CODICE			

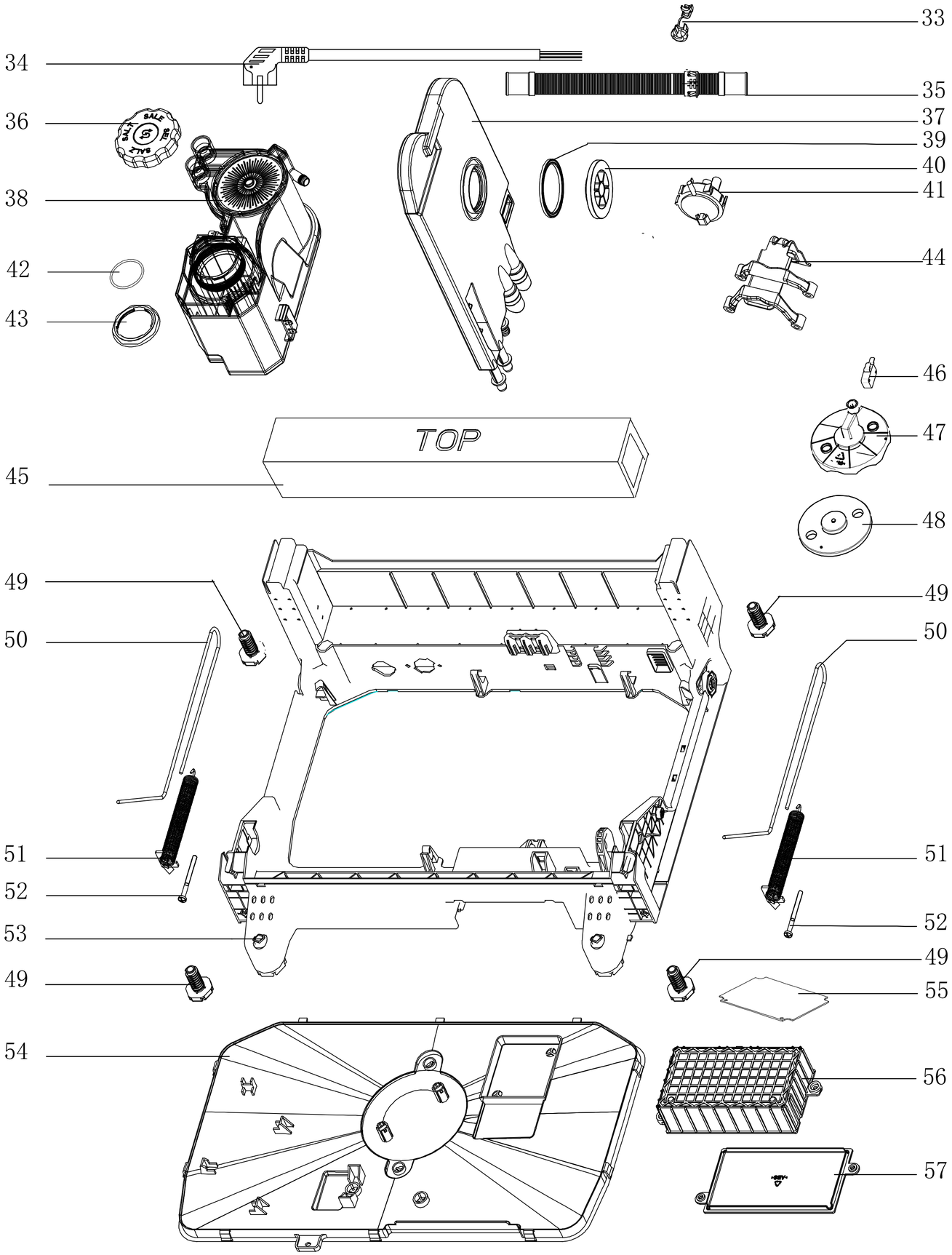

SDW14CFBX			
No	**Codice** *Code*	**Descrizione** *Description*	**Qtà** **Qty**
33	SDW76000009490	*Fermacavo – Clasper cord*	1
34	SDW76000007384	*Cavo alimentazione – Power cord*	1
35	SDW76000000138	*Tubo di scarico – Drain hose*	1
36	SDW76000010640	*Tappo addolcitore – Softner cover assembly*	1
37	SDW76000003906	*Air break*	1
38	SDW76000010222	*Addolcitore - Softner*	1
39	SDW76000000713	*Guarnizione air break – Seal airbreak*	1
40	SDW76000013663	*Ghiera air break – Air break nut*	1
41	SDW76000007426	*Pressostato – Pressure switch*	1
42	SDW76000004982	*Guarnizione addolcitore – Seal softner*	1
43	SDW76000009513	*Ghiera addolcitore – Softner nut*	1
44	SDW76000008925	*Supporto pompa lavaggio – Wash pump support*	1
45	SDW76000000023	*Contrappeso lavastoviglie - Counterweight*	1
46	SDW76000001137	*Interruttore galleggiante – Switch float*	1
47	SDW76000003125	*Supporto interruttore galleggiante – Switch float bracket*	1
48	SDW76000000050	*Galleggiante - Float*	1
49	SDW76000009741	*Piedini - Foots*	4
50	SDW76000000400	*Corda porta – Door cord*	2
51	SDW76000000133	*Molla tensionamento porta – Door tensioning spring*	2
52	SDW76000001001	*Vite tensionamento porta - Door tensioning screw*	2
53	SDW76000019564	*Assieme base lavastoviglie - Dishwasher base assembly*	1
54	SDW76000015483	*Cover base galleggiante - Floating base cover*	1
55	SDW76000A12164	*Scheda principale – PCB main*	1
56	SDW76000016897	*Protezione scheda – Protection PCB*	1
57	SDW76000016896	*Cover protezione scheda – Cover protection PCB*	1

PROPRIETA' DELLA IT WASH SRL - SENZA AUTORIZZAZIONE SCRITTA DELLA STESSA IL PRESENTE DISEGNO NON POTRA' ESSERE UTILIZZATO PER LA COSTRUZIONE DELL' OGGETTO RAPPRESENTATO NE VENIRE COMUNICATO A TERZI O RIPRODOTTO LA SOCIETA' TUTELA I PROPI DIRITTI A RIGORE DI LEGGE

Modifiche	Richiedente	Disegnatore	Data	Indice
IT WASH SANGIORGIO	Type		FINITURA	
CONTROLLATO / PROGETTISTA / DATA	SCALA 1:1	PESO	FOGLIO N.	
DENOMINAZIONE PEZZO **SDW14CFBX**	SOSTITUISCE			
	CODICE			

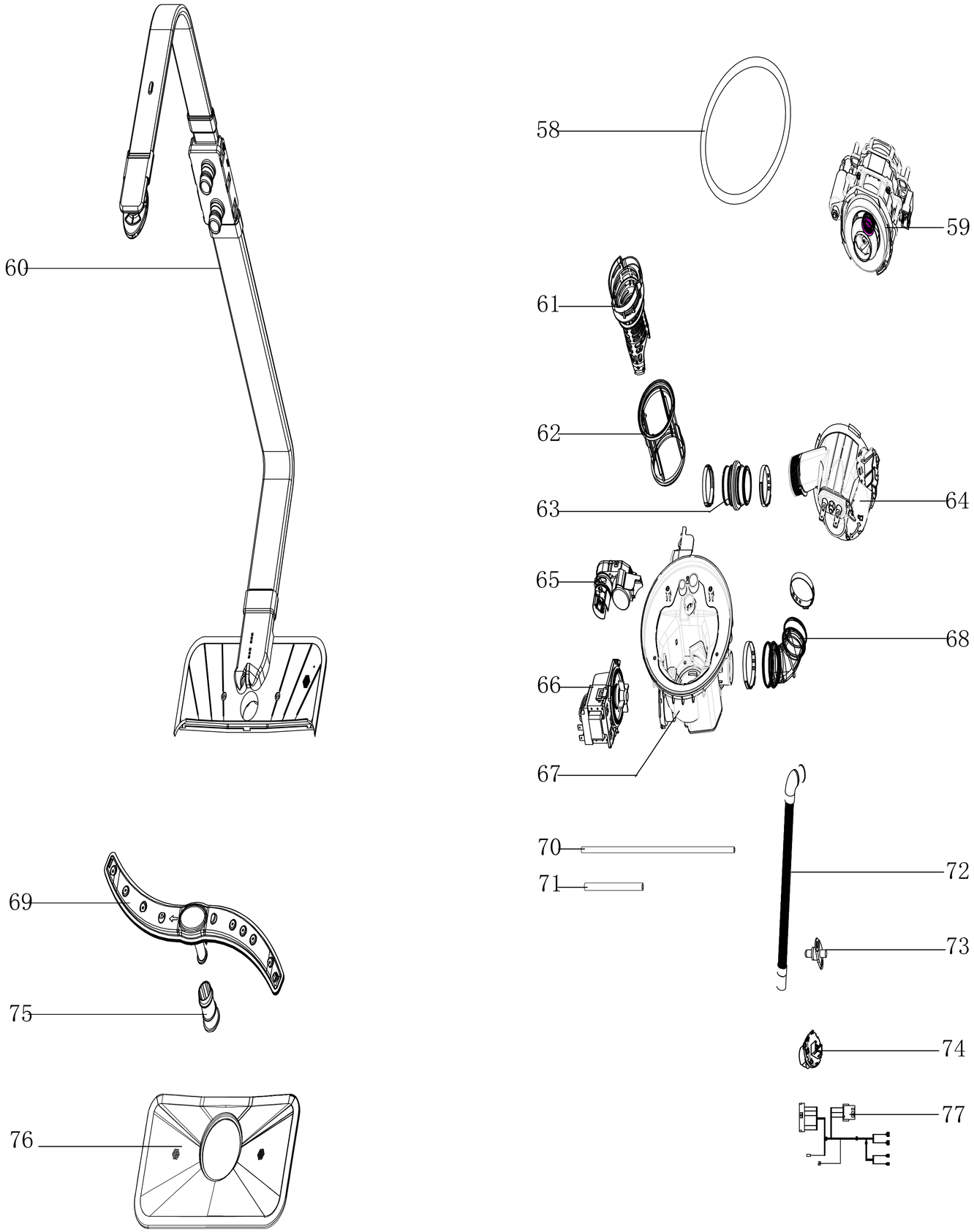

SDW14CFBX			
No	**Codice** ***Code***	**Descrizione** ***Description***	**Qtà Qty**
58	SDW76000001461	*Guarnizione pompa lavaggio – Seal washer pump*	1
59	SDW01010000700	*Pompa lavaggio – Washer pump*	1
60	SDW76000009472	*Montante braccio irroratore – Spray boom upright*	1
61	SDW76000026949	*Filtro interno – Internal filter*	1
62	SDW76000003676	*Filtro esterno – External filter*	1
63	SDW76000000132	*Soffietto scarico – Water outlet pipe*	1
64	SDW76000007431	*Assieme resistenza – Assembly heater*	1
65	SDW76000001269	*Valvola deviatrice – Diverter valve*	1
66	SDW76000007443	*Pompa scarico – Drain pump*	1
67	SDW76000016225	*Pozzetto - Sump*	1
68	SDW76000000162	*Soffietto di carico – Water loading bellows*	1
69	SDW76000009161	*Braccio irroratore inferiore – Lower sprayer*	1
70	SDW76000000687	*Tubo pressostato – Pressure switch tube*	1
71	SDW76000001521	*Tubo scarico in gomma – Water outlet pipe*	1
72	SDW76000000947	*Tubo di scarico – Outlet hose*	1
73	SDW76000012008	*Sensore NTC – NTC sensor*	1
74	SDW76000014521	*Sensore torbidità – Torbidity sensor*	1
75	SDW76000008645	*Supporto braccio irroratore inferiore - Lower spray arm support*	1
76	SDW76000003689	*Filtro piano – Plane filter*	1
77	SDW76000000189	*Assieme cablaggio – Wire assembly*	1

PROPRIETA' DELLA IT WASH SRL - SENZA AUTORIZZAZIONE SCRITTA DELLA STESSA IL PRESENTE DISEGNO NON POTRA' ESSERE UTILIZZATO PER LA COSTRUZIONE DELL' OGGETTO RAPPRESENTATO NE VENIRE COMUNICATO A TERZI O RIPRODOTTO LA SOCIETA' TUTELA I PROPRI DIRITTI A RIGORE DI LEGGE

Modifiche	Richiedente	Disegnatore	Data	Indice

IT WASH SANGIORGIO

Type

FINITURA

CONTROLLATO | PROGETTISTA | DATA | SCALA 1:1 | PESO | FOGLIO N.

DENOMINAZIONE PEZZO **SDW14CFBX**

SOSTITUISCE

CODICE

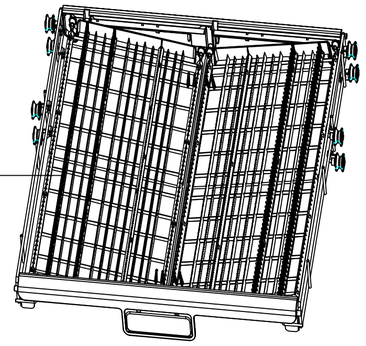

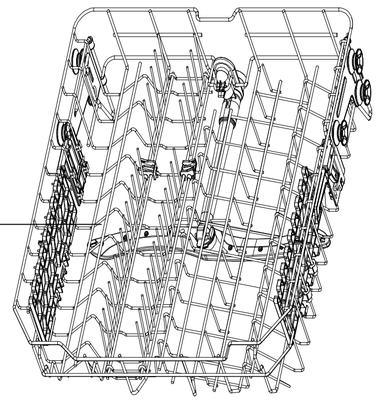

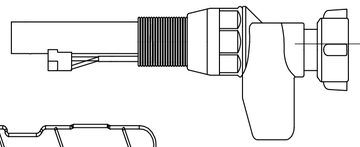

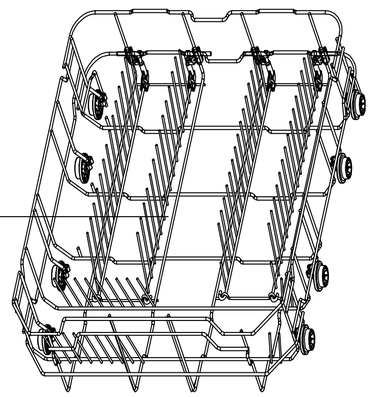

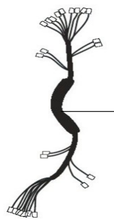

SDW14CFBX			
No	**Codice** ***Code***	**Descrizione** ***Description***	**Qtà** **Qty**
78	SDW76000002825	*Cestello posate - Cutlery basket*	1
79	SDW76000A11288	*Cestello superiore – Upper basket*	1
80	SDW76000007423	*Assieme tubo di carico – Inlet tube assembly*	1
81	SDW76000007622	*Cestello inferiore - Lower basket*	1
82	SDW76000A09275	*Cablaggio principale – Main wire*	1

PROPRIETA' DELLA IT WASH SRL - SENZA AUTORIZZAZIONE SCRITTA DELLA STESSA E' PROIBITO COPIARE NON POTRA' ESSERE UTILIZZATO PER LA COSTRUZIONE DELL'ARTICOLO RAPPRESENTATO NE VENIRE COMMERCIALIZZATO A SCOPO DI LEGGE I PROPRI DIRITTI A NORME DI LEGGE TUTELA

Modifiche	Richiedente	Disegnatore	Data	Indice
IT WASH SANGIORGIO	Type		FINITURA	
CONTROLLATO / PROGETTISTA / DATA	SCALA 1:1	PESO	FOGLIO N.	
DENOMINAZIONE PEZZO **SDW14CFBX**	SOSTITUISCE			
	CODICE			