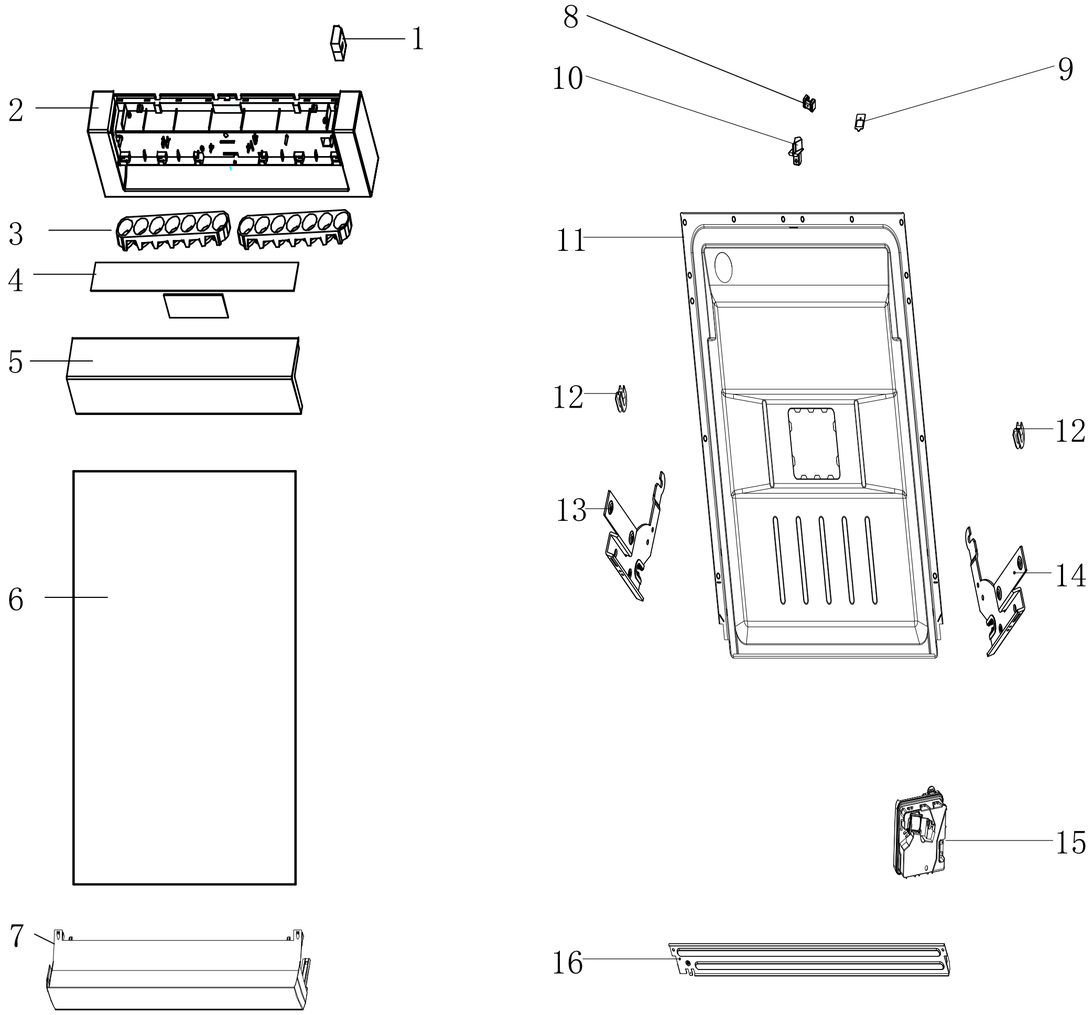

SDW14BFTX			
No	**Codice** ***Code***	**Descrizione** ***Description***	**Qtà** **Qty**
1	12676000006416	*Guarnizione display – Display board sealing gasket*	1
2	12176000A97021	*Pannello di controllo – Control panel*	1
3	12676000011396	*Guarnizione tasti – Sealing keys*	1
4	17176000041713	*Vetrino display – Indicator PCB*	1
5	12176000A97020	*Cover display – Screen cover*	1
6	12276000A18574	*Pannello porta esterna – Outer door panel*	1
7	12176000003979	*Base porta – Base door*	1
8	12176000008541	*Gancio di chiusura – Fixed block*	1
9	12676000001038	*Guarnizione gancio di chiusura – waterproof silicone pad*	1
10	12176000034743	*Gancio porta – Doorlock hook*	1
11	12276000022759	*Pannello porta interno – Internal door panel*	1
12	12176000003629	*Fermo porta – Snap ring*	1
13	12276000021258	*Cerniera sinistra – Left hinge*	1
14	12276000021259	*Cerniera destra – Right hinge*	1
15	17476000010723	*Dispenser detersivo – Dispenser detergent*	1
16	12276000001852	*Piastra giunzione cerniere – Hinge join board*	1

PROPRIETA' DELLA IT WASH SPA - SENZA AUTORIZZAZIONE SCRITTA DELLA SOCIETA' E' PROIBITO COPIARE NON POTRA' ESSERE UTILIZZATO PER LA COSTRUZIONE DELL'OGGETTO RAPPRESENTATO NE VENIRE COMUNICATO A TERZI A QUALSIASI TITOLO I PROPRI DIRITTI A RIGORE DI LEGGE

Modifiche	Richiedente	Disegnatore	Data	Indice

IT WASH SANGIORGIO

Type

FINITURA

CONTROLLATO	PROGETTISTA	DATA	SCALA	PESO	FOGLIO N.
			1:1		

DENOMINAZIONE PEZZO **SDW14BFTX**

SOSTITUISCE

CODICE

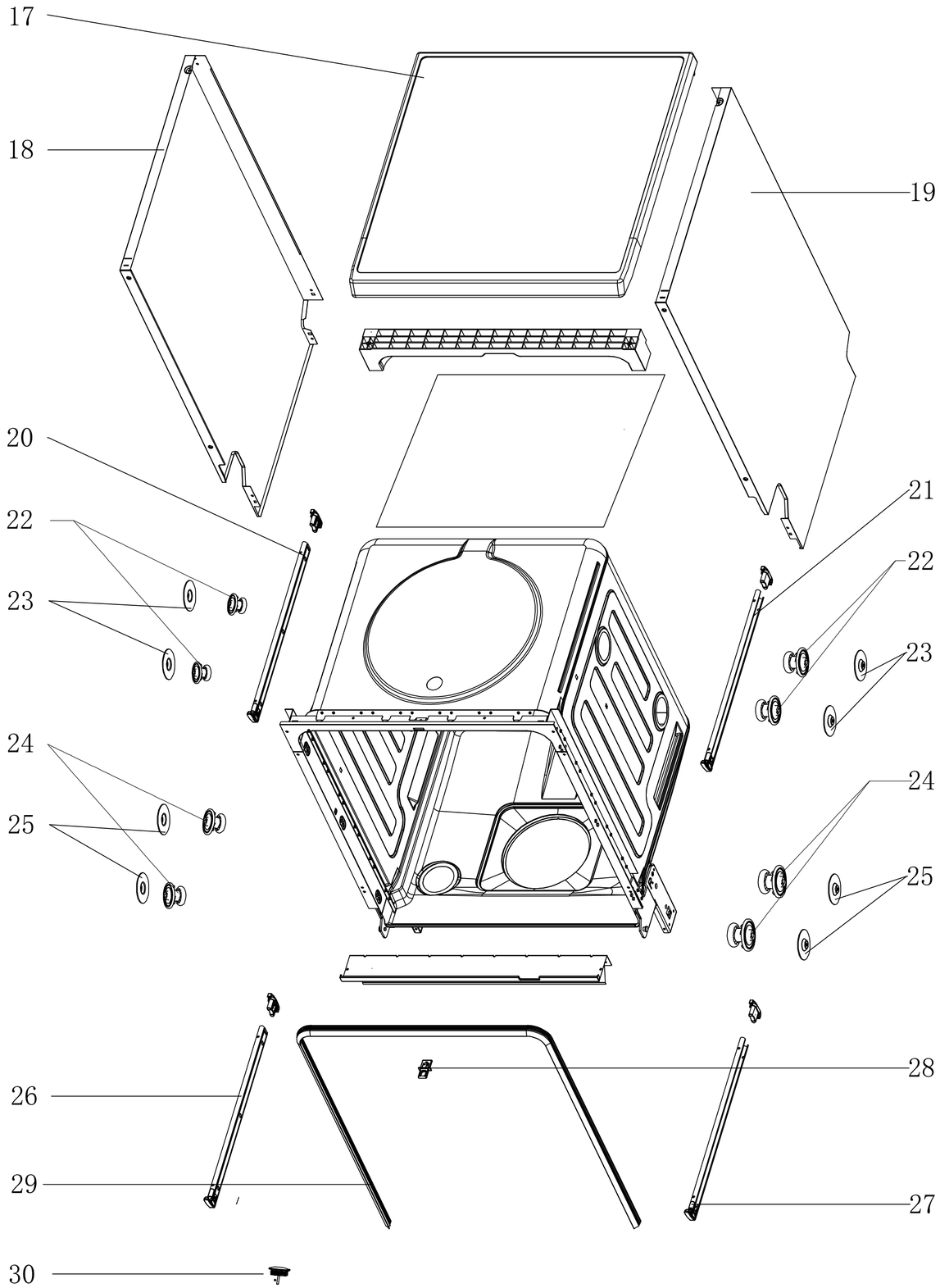

SDW14BFTX			
No	**Codice** ***Code***	**Descrizione** ***Description***	**Qtà Qty**
17	SDW76000018925	*Assieme top – Top assembly*	1
18	SDW76000A20374	*Pannello laterale sinistra – Left side panel*	1
19	SDW76000A20368	*Pannello laterale destra – Right side panel*	1
20	SDW76000001341	*Binario scorrevole superiore sinistra – Upper left sliding track*	1
21	SDW76000001344	*Binario scorrevole superiore destra – Upper right sliding track*	4
22	SDW76000026010	*Ruote cestello superiore - Upper basket wheels*	4
23	SDW76000008444	*Rondella cestello superiore – Upper basket flat washer*	4
24	SDW76000010412	*Ruote cestello intermedio – Intermediate basket wheels*	4
25	SDW76000008573	*Rondella cestello intermedio – Intermediate basket flat washer*	1
26	SDW76000001357	*Binario scorrevole inferiore sinistra - Lower left sliding track*	1
27	SDW76000001360	*Binario scorrevole inferiore destra - Lower right sliding track*	1
28	SDW76000009491	*Gancio porta – Door hook*	1
29	SDW76000000846	*Guarnizione porta – Seal door*	1
30	SDW76000018070	*Lampada Led – Led lamp*	1

PROPRIETA' DELLA IT WASH SRL - SENZA AUTORIZZAZIONE SCRITTA DELLA STESSA IL PRESENTE DISEGNO NON POTRA' ESSERE UTILIZZATO PER LA COSTRUZIONE DELL' OGGETTO RAPPRESENTATO NE VENIRE COMUNICATO A TERZI O RIPRODOTTO LA SOCIETA' TUTELA I PROPI DIRITTI A RIGORE DI LEGGE.

Modifiche	Richiedente	Disegnatore	Data	Indice
IT WASH SANGIORGIO	Type		FINITURA	
CONTROLLATO / PROGETTISTA / DATA	SCALA 1:1	PESO	FOGLIO N.	
DENOMINAZIONE PEZZO SDW14BFTX	SOSTITUISCE			
	CODICE			

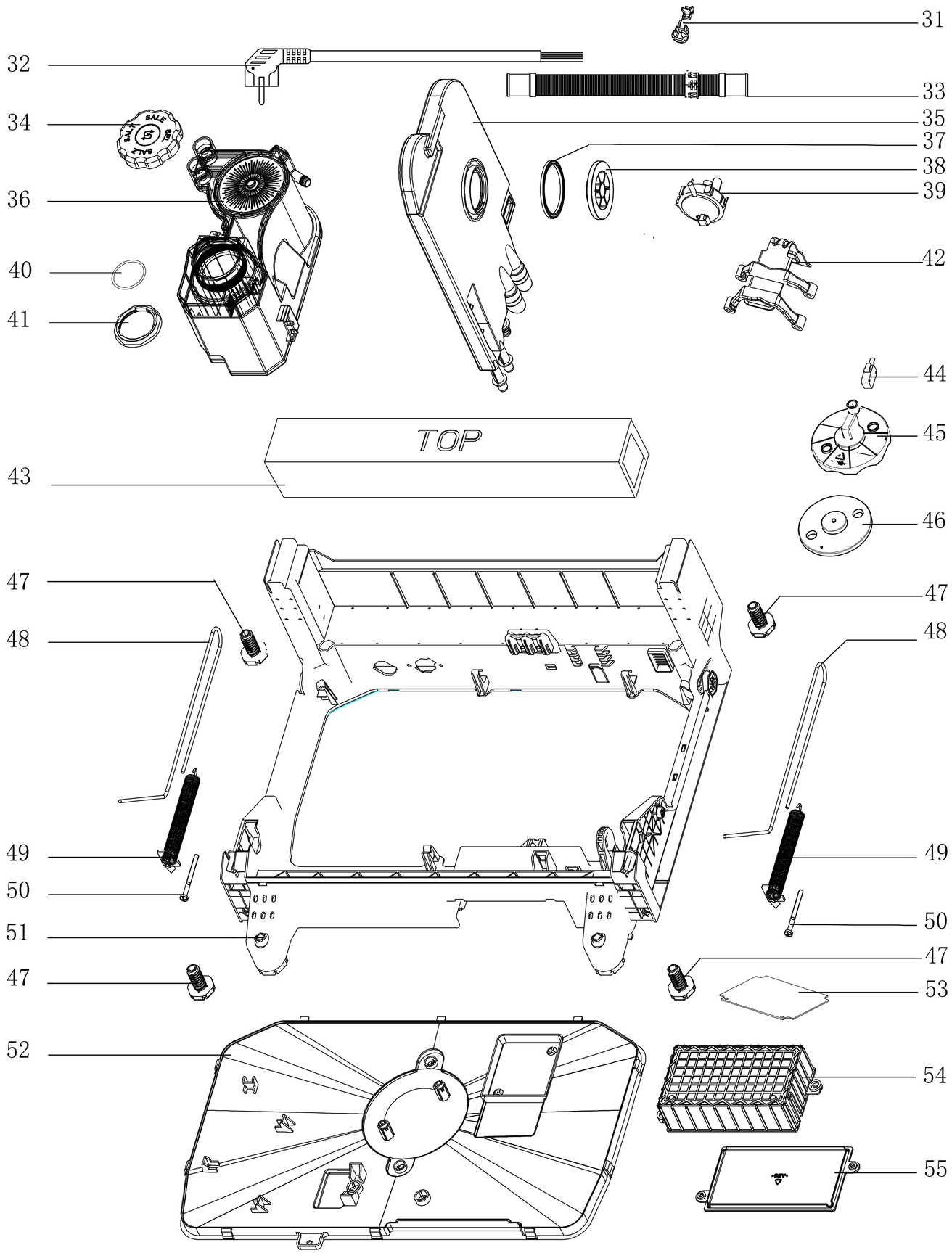

SDW14BFTX			
No	**Codice** ***Code***	**Descrizione** ***Description***	**Qtà** **Qty**
31	SDW76000009490	*Fermacavo – Clasper cord*	1
32	SDW76000007384	*Cavo alimentazione – Power cord*	1
33	SDW76000000138	*Tubo di scarico – Drain hose*	1
34	SDW76000010640	*Tappo addolcitore – Softner cover assembly*	1
35	SDW76000003906	*Air break*	1
36	SDW76000010222	*Addolcitore - Softner*	1
37	SDW76000000713	*Guarnizione air break – Seal airbreak*	1
38	SDW76000013663	*Ghiera air break – Air break nut*	1
39	SDW76000007426	*Pressostato – Pressure switch*	1
40	SDW76000004982	*Guarnizione addolcitore – Seal softner*	1
41	SDW76000009513	*Ghiera addolcitore – Softner nut*	1
42	SDW76000008925	*Supporto pompa lavaggio – Wash pump support*	1
43	SDW76000000023	*Contrappeso lavastoviglie - Counterweight*	1
44	SDW76000001137	*Interruttore galleggiante – Switch float*	1
45	SDW76000003125	*Supporto interruttore galleggiante – Switch float bracket*	1
46	SDW76000000050	*Galleggiante - Float*	1
47	SDW76000009741	*Piedini - Foots*	4
48	SDW76000000400	*Corda porta – Door cord*	2
49	SDW76000000133	*Molla tensionamento porta – Door tensioning spring*	2
50	SDW76000001001	*Vite tensionamento porta - Door tensioning screw*	2
51	SDW76000019564	*Assieme base lavastoviglie - Dishwasher base assembly*	1
52	SDW76000015483	*Cover base galleggiante - Floating base cover*	1
53	SDW76000A12706	*Scheda principale – PCB main*	1
54	SDW76000016897	*Protezione scheda – Protection PCB*	1
55	SDW76000016896	*Cover protezione scheda – Cover protection PCB*	1

PROPRIETA' DELLA IT WASH SRL - SENZA AUTORIZZAZIONE SCRITTA NON E' PERMESSA LA RIPRODUZIONE NON POTRA' ESSERE UTILIZZATO PER LA COSTRUZIONE DELL'OGGETTO RAPPRESENTATO NE VENIRE COMUNQUE CEDUTO A TERZI SENZA AUTORIZZAZIONE DELLA SOCIETA' TUTELA I PROPRI DIRITTI A NORME DI LEGGE

Modifiche	Richiedente	Disegnatore	Data	Indice
IT WASH SANGIORGIO	Type		FINITURA	
CONTROLLATO	PROGETTISTA	DATA	SCALA 1:1	PESO	FOGLIO N.
DENOMINAZIONE PEZZO **SDW14BFTX**			SOSTITUISCE	
			CODICE	

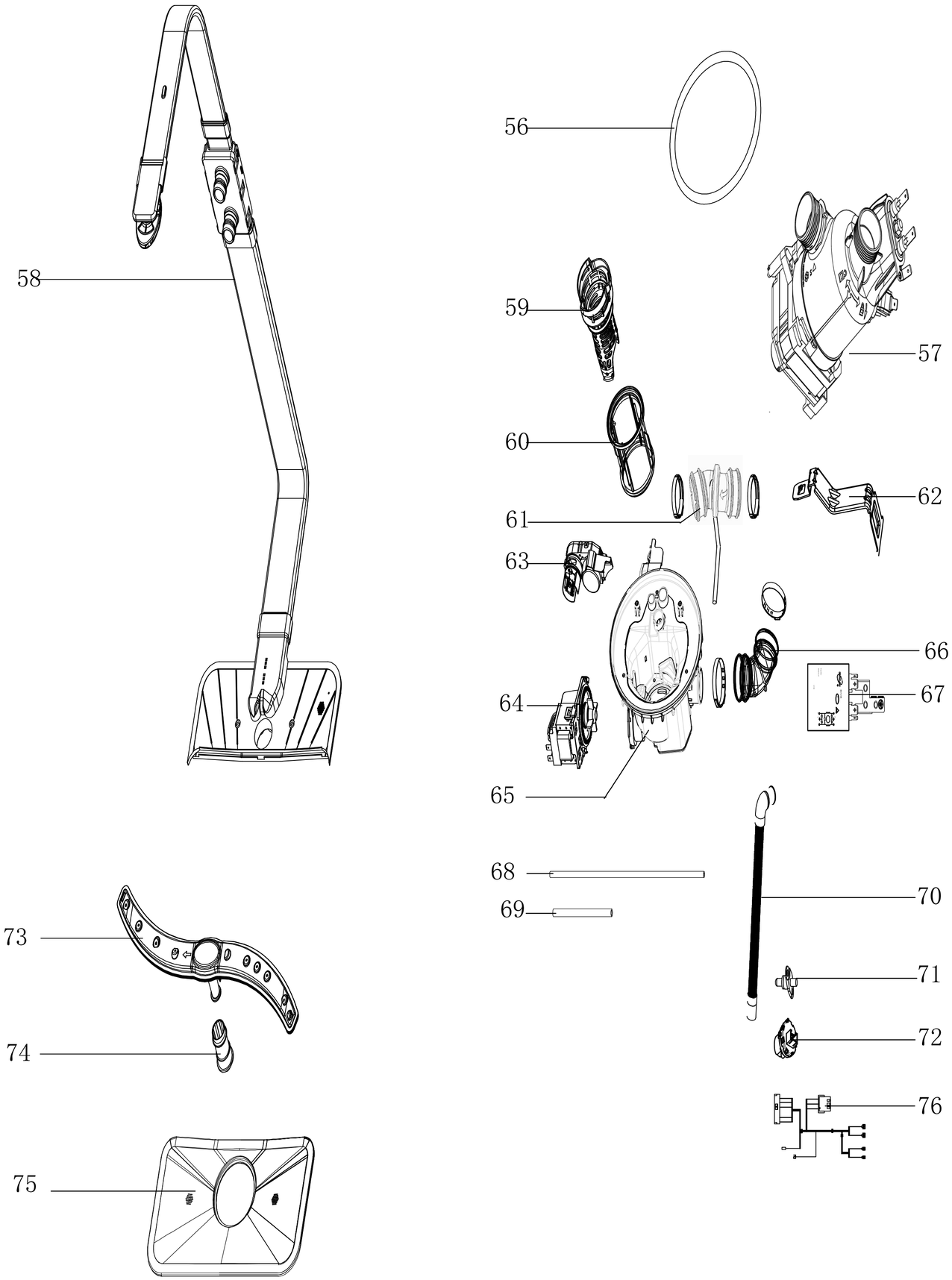

SDW14BFTX			
No	**Codice** ***Code***	**Descrizione** ***Description***	**Qtà Qty**
56	SDW76000001461	*Guarnizione pompa lavaggio – Seal washer pump*	1
57	SDW76000015287	*Assieme resistenza – Assembly heater*	1
58	SDW76000009472	*Montante braccio irroratore – Spray boom upright*	1
59	SDW76000026949	*Filtro interno – Internal filter*	1
60	SDW76000003676	*Filtro esterno – External filter*	1
61	SDW76000006518	*Soffietto scarico – Water outlet pipe*	1
62	SDW76000017132	*Fermo metallico – Metal bracket*	1
63	SDW76000001269	*Valvola deviatrice – Diverter valve*	1
64	SDW01011A00221	*Pompa scarico – Drain pump*	1
65	SDW76000036815	*Pozzetto - Sump*	1
66	SDW76000006515	*Soffietto ingresso – Inlet pipe*	1
67	SDW03602000759	*Filtro alimentazione – EMI filter*	1
68	SDW76000000687	*Tubo pressostato – Pressure switch tube*	1
69	SDW76000001521	*Tubo addolcitore – Softner tube*	1
70	SDW76000000947	*Tubo di scarico – Outlet hose*	1
71	SDW76000A10026	*Sensore NTC – NTC sensor*	1
72	SDW76000014521	*Sensore torbidità – Torbidity sensor*	1
73	SDW76000009161	*Braccio irroratore inferiore – Lower sprayer*	1
74	SDW76000008645	*Supporto braccio irroratore – Lower sprayer support*	1
75	SDW76000003689	*Filtro piano – Plane filter*	1
76	SDW76000000382	*Assieme cablaggio – Wire assembly*	1

PROPRIETA' DELLA IT WASH SRL - SENZA AUTORIZZAZIONE SCRITTA DELLA STESSA IL PRESENTE DISEGNO NON POTRA' ESSERE UTILIZZATO PER LA COSTRUZIONE DELL' OGGETTO RAPPRESENTATO NE VENIRE COMUNICATO A TERZI O RIPRODOTTO LA SOCIETA' TUTELA I PROPI DIRITTI A RIGORE DI LEGGE

Modifiche	Richiedente	Disegnatore	Data	Indice
IT WASH SANGIORGIO	Type		FINITURA	
CONTROLLATO / PROGETTISTA / DATA	SCALA 1:1	PESO	FOGLIO N.	
DENOMINAZIONE PEZZO **SDW14BFTX**	SOSTITUISCE			
	CODICE			

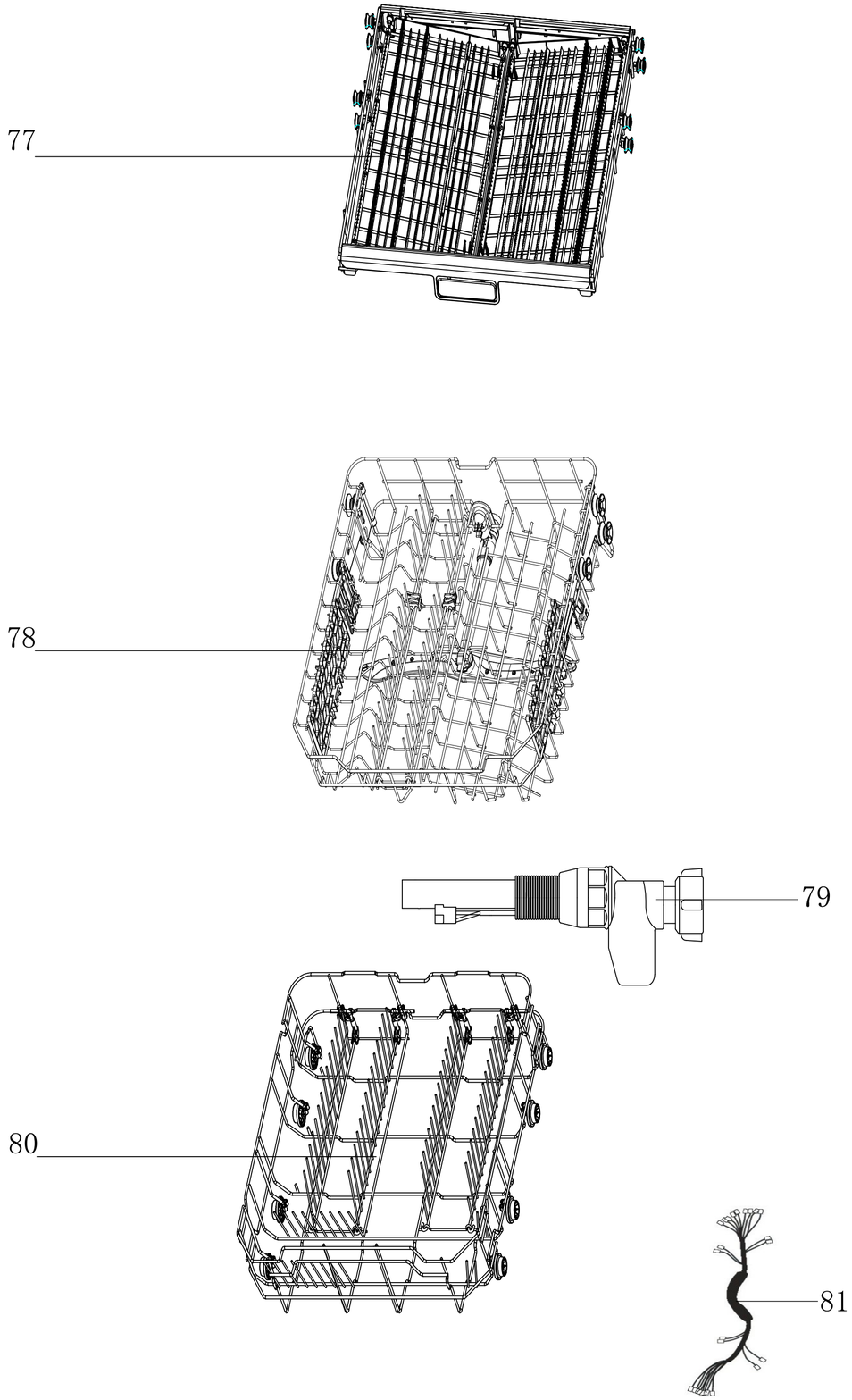

SDW14CFBX			
No	**Codice** ***Code***	**Descrizione** ***Description***	**Qtà** **Qty**
77	SDW76000002825	*Cestello posate - Cutlery basket*	1
78	SDW76000A11288	*Cestello superiore – Upper basket*	1
79	SDW76000007423	*Assieme tubo di carico – Inlet tube assembly*	1
80	SDW76000007622	*Cestello inferiore - Lower basket*	1
81	SDW76000A04095	*Cablaggio principale – Main wire*	1

PROPRIETA' DELLA IT WASH SRL - SENZA AUTORIZZAZIONE SCRITTA DELLA STESSA IL PRESENTE DISEGNO NON POTRA' ESSERE UTILIZZATO PER LA COSTRUZIONE DELL' OGGETTO RAPPRESENTATO NE VENIRE COMUNICATO A TERZI O RIPRODOTTO LA SOCIETA' TUTELA I PROPI DIRITTI A RIGORE DI LEGGE.

Modifiche	Richiedente	Disegnatore	Data	Indice
IT WASH SANGIORGIO	Type		FINITURA	
CONTROLLATO / PROGETTISTA / DATA	SCALA 1:1	PESO	FOGLIO N.	
DENOMINAZIONE PEZZO **SDW14CFBX**	SOSTITUISCE			
	CODICE			