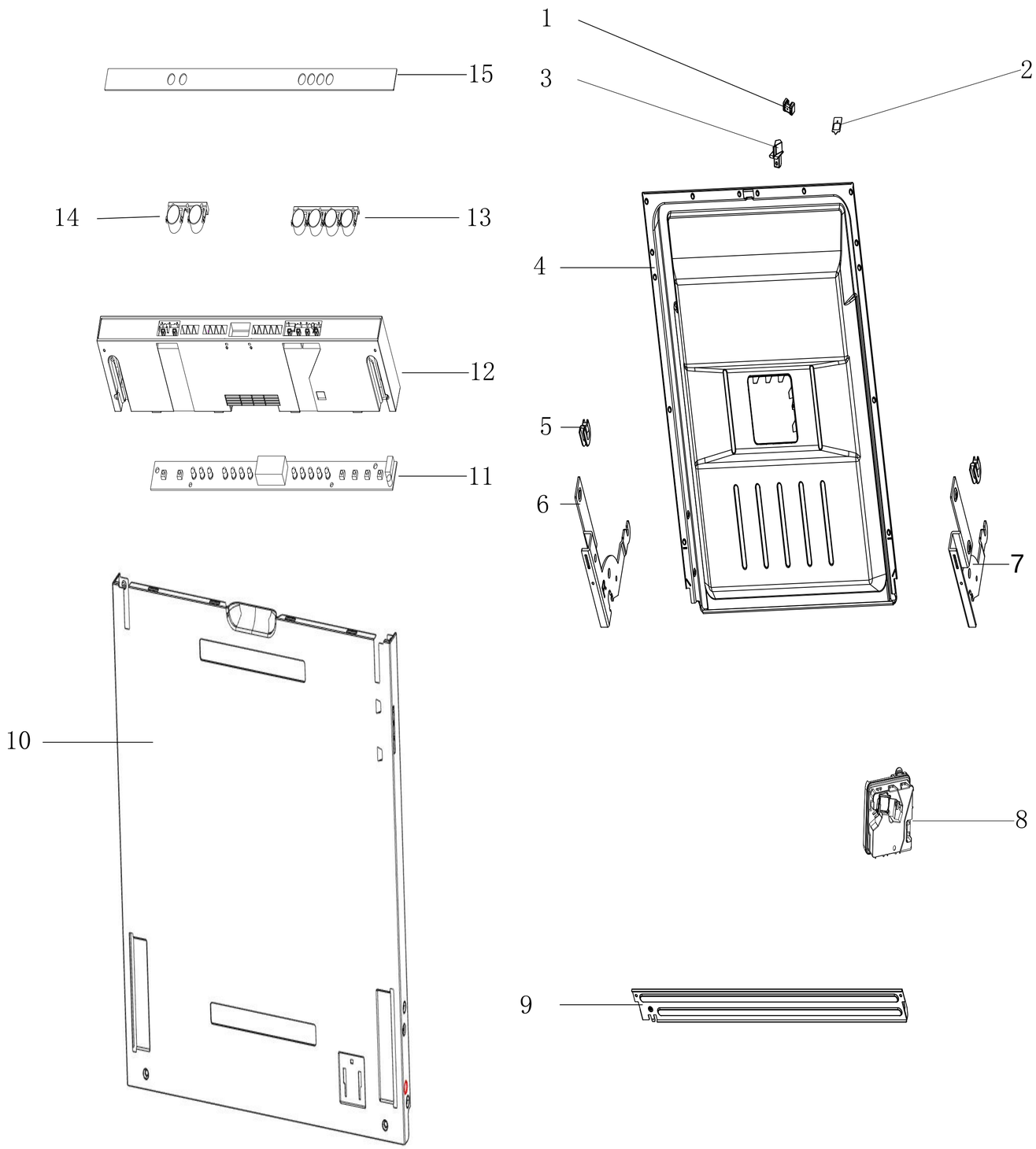

SDW14BB			
No	**Codice** ***Code***	**Descrizione** ***Description***	**Qtà** **Qty**
1	SDW76000008541	*Gancio chiusura – Locking hook*	1
2	SDW76000001038	*Guarnizione di silicone – waterproof silicon*	1
3	SDW76000034743	*Nasello bloccoporta – Doorlock hook*	1
4	SDW76000A21149	*Porta interna– Internal door*	1
5	SDW76000003629	*Anello fermo cerniera – Snap ring*	1
6	SDW76000021255	*Cerniera sinistra – Left hinge*	1
7	SDW76000021256	*Cerniera destra – right hinge*	1
8	SDW76000008523	*Dispenser detersivo – Dispenser detergent*	1
9	SDW76000019605	*Piastra separazione – Separation plate*	1
10	SDW76000014971	*Cover porta esterna – External cover door*	1
11	SDW76000A14014	*Scheda comandi – Control panel*	1
12	SDW76000040597	*Assieme scheda – assembly control panel*	1
13	SDW76000040587	*Assieme 4 tasti - 4 keys assembly*	1
14	SDW76000040595	*Assieme 2 tasti – 2 keys assembly*	1
15	SDW76000A96996	*Foil mascherina – Foil control panel*	1

1

PROPRIETA' DELLA IT WASH SRL - SENZA AUTORIZZAZIONE SCRITTA DELLA STESSA IL PRESENTE DISEGNO NON POTRA' ESSERE UTILIZZATO PER LA COSTRUZIONE DELL' OGGETTO RAPPRESENTATO NE VENIRE COMUNICATO A TERZI O RIPRODOTTO LA SOCIETA' TUTELA I PROPRI DIRITTI A RIGORE DI LEGGE

Modifiche	Richiedente	Disegnatore	Data	Indice

IT WASH SANGIORGIO

Type	FINITURA

CONTROLLATO	PROGETTISTA	DATA	SCALA 1:1	PESO	FOGLIO N.

DENOMINAZIONE PEZZO **SDW14BB**

SOSTITUISCE

CODICE

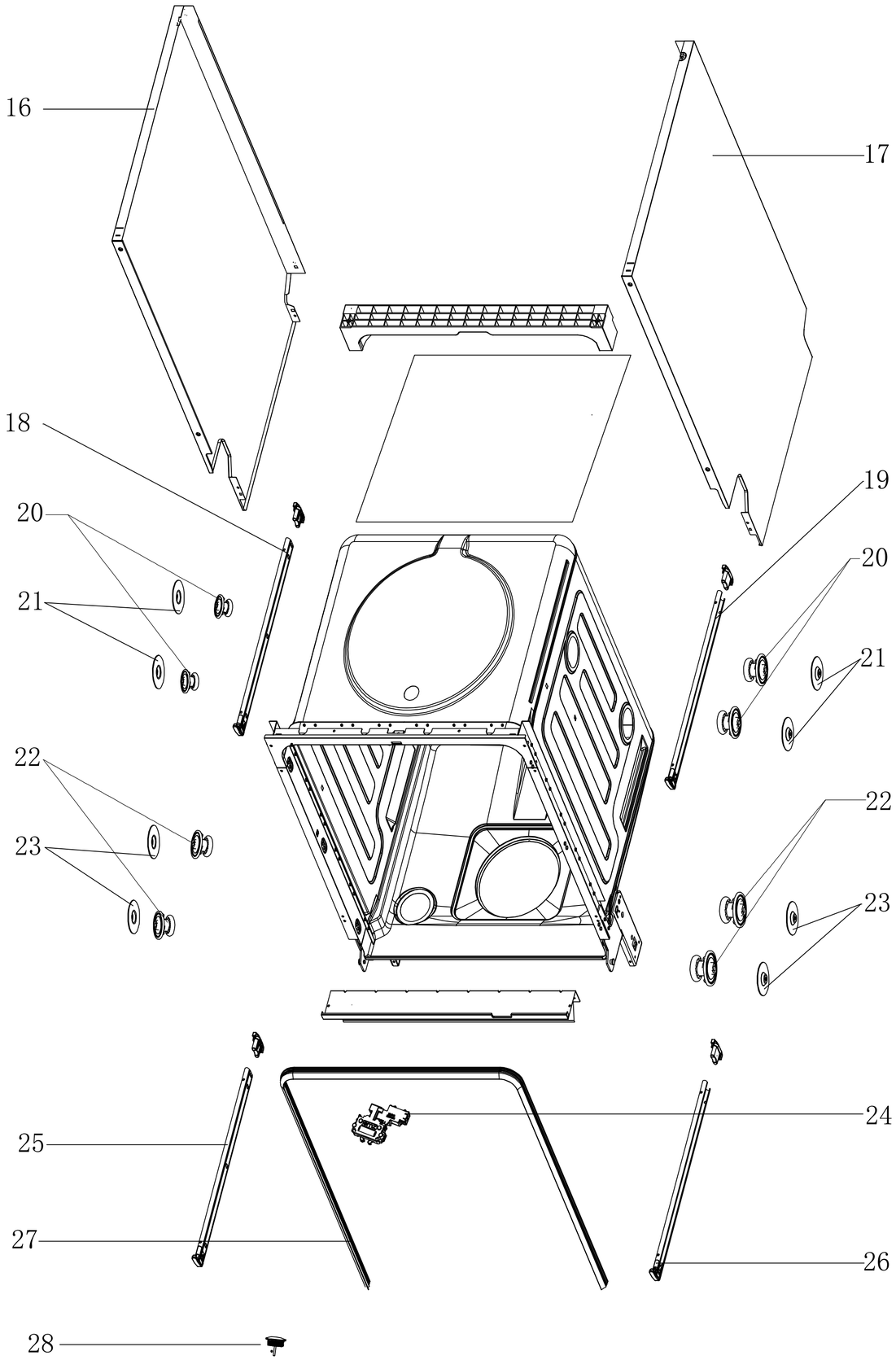

SDW14BB			
No	**Codice** ***Code***	**Descrizione** ***Description***	**Qtà** **Qty**
16	SDW76000026818	*Pannello laterale sinistra – Left side panel*	1
17	SDW76000014953	*Pannello laterale destra – Right side panel*	1
18	SDW76000001341	*Binario cestello superiore sinistra – Upper basket rail left*	1
19	SDW76000001344	*Binario scorrevole superiore destra – Upper right sliding track*	1
20	SDW76000026010	*Ruote binario scorrevole superiore - Top sliding track rollers*	4
21	SDW76000008444	*Supporto ruote superiore – Upper wheel support*	4
22	SDW76000010412	*Ruote binario scorrevole inferiore - Bottom sliding track rollers*	4
23	SDW76000008573	*Supporto ruote inferiore - Lower wheel support*	4
24	SDW76000A04135	*Interruttore bloccoporta – Door switch assembly*	1
25	SDW76000001357	*Binario scorrevole inferiore sinistra - Lower left sliding track*	1
26	SDW76000001360	*Binario scorrevole inferiore destra - Lower right sliding track*	1
27	SDW76000000846	*Guarnizione porta – Gasket door*	1
28	SDW76000018070	*Lampada segnalazione ciclo - Cycle signal lamp*	1

PROPRIETA' DELLA IT WASH SRL – SENZA AUTORIZZAZIONE SCRITTA DELLA SOCIETA' NESSUNA PARTE DEL DISEGNO NON POTRA' ESSERE UTILIZZATO PER LA COSTRUZIONE DELL'OGGETTO RAPPRESENTATO NE' VIENE COMUN. CATO A TERZI O RIPRODOTTO IN ALCUN MODO LA SOCIETA' TUTELA I PROPRI DIRITTI A RIGORE DI LEGGE

Modifiche	Richiedente	Disegnatore	Data	Indice

IT WASH SANGIORGIO

Type	FINITURA

CONTROLLATO	PROGETTISTA	DATA	SCALA	PESO	FOGLIO N.
			1:1		

DENOMINAZIONE PEZZO **SDW14BB**

SOSTITUISCE

CODICE

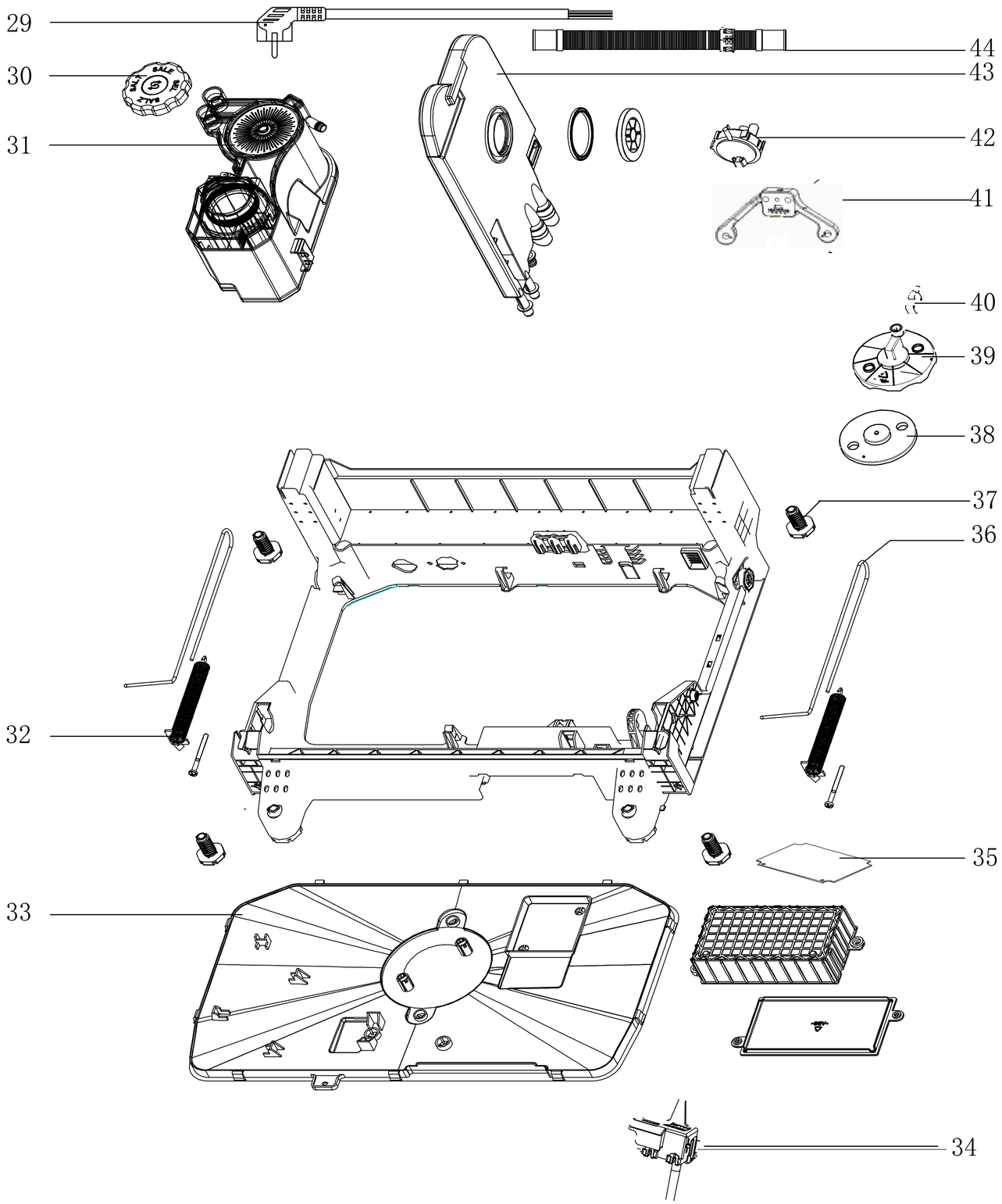

SDW14BB			
No	**Codice** ***Code***	**Descrizione** ***Description***	**Qtà** **Qty**
29	SDW76000007543	*Cavo alimentazione – Power cord*	1
30	SDW76000010640	*Tappo sale addolcitore - water softener salt cap*	1
31	SDW76000010222	*Addolcitore – Softener*	1
32	SDW76000000203	*Molla tensionatrice - Spring*	2
33	SDW76000003085	*Base Interna – Base internal*	1
34	SDW76000016689	*Lampada ciclo – Cycle lamp*	1
35	SDW76000042314	*Scheda principale – Main board control*	1
36	SDW76000000400	*Corda tensionatrice – Door rope*	2
37	SDW76000009726	*Piedini - Foots*	4
38	SDW76000000050	*Galleggiante - Float*	1
39	SDW76000003125	*Supporto mobile antiallagamento – support anti-flood*	1
40	SDW76000001137	*Interruttore antiallagamento - Anti-flood switch*	1
41	SDW76000006516	*Supporto pompa lavaggio – Support wash pump*	1
42	SDW76000007426	*Pressostato – Pressure switch*	1
43	SDW76000008666	*Air break*	1
44	SDW76000000138	*Tubo di sarico – Drain hose*	1

PROPRIETA' DELLA IT WASH SRL - SENZA AUTORIZZA-ZIONE SCRITTA DELLA STESSA NON POTRA' ESSERE UTILIZZATO PER LA COSTRUZIONE DELL'ARTICOLO RAPPRESENTATO NE VENIRE COMUNI-CATO A TERZI O RIPRODOTTO A SOCIETA' TUTELA I PROPRI DIRITTI A RIGORE DI LEGGE

Modifiche	Richiedente	Disegnatore	Data	Indice
IT WASH SANGIORGIO	Type		FINITURA	
CONTROLLATO	PROGETTISTA	DATA	SCALA 1:1	PESO / FOGLIO N.
DENOMINAZIONE PEZZO **SDW14BB**			SOSTITUISCE / CODICE	

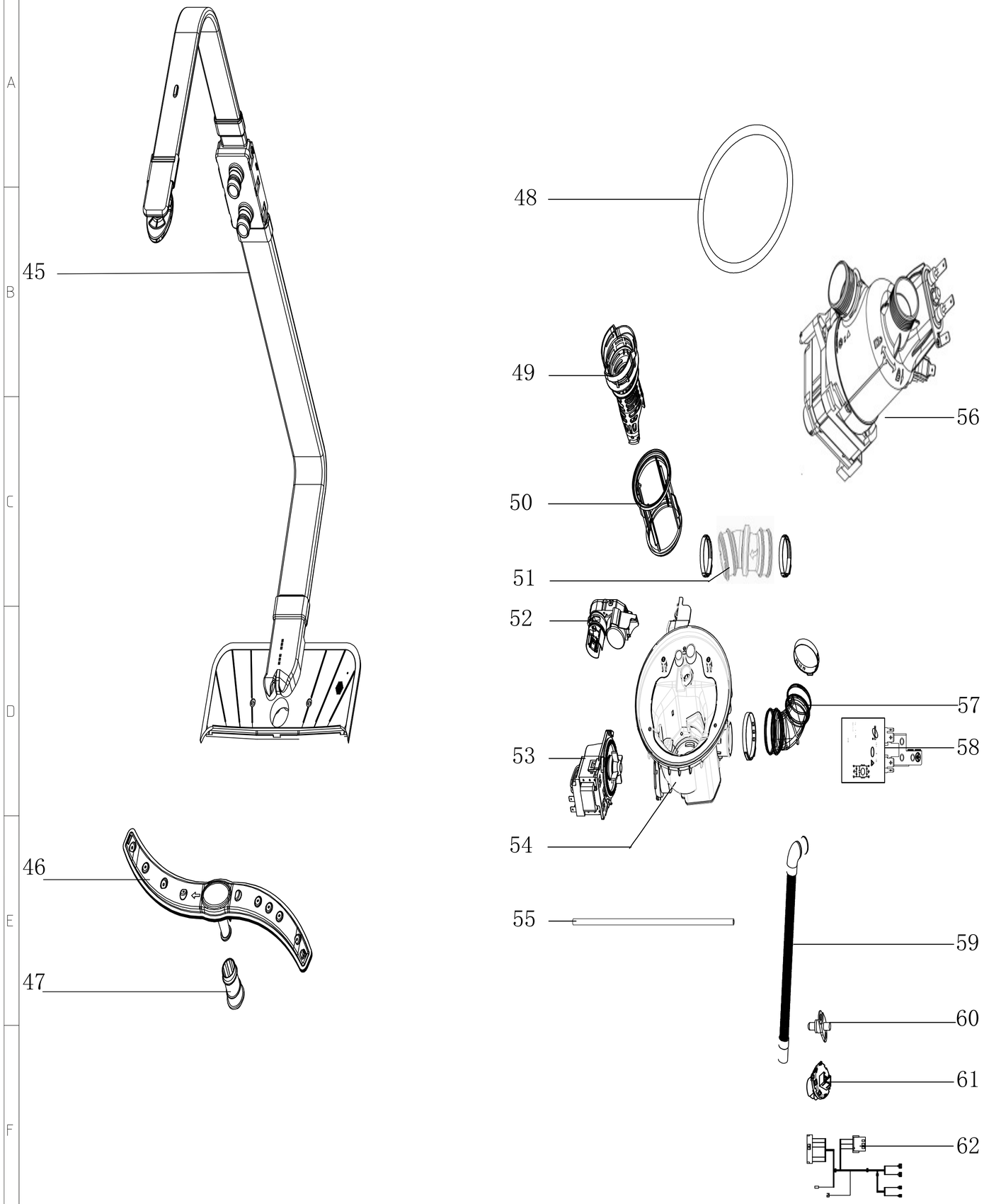

SDW14BB			
No	**Codice** ***Code***	**Descrizione** ***Description***	**Qtà** **Qty**
45	SDW76000009472	*Tubo montante – Pipe riser*	1
46	SDW76000009161	*Braccio irroratore inferiore – Lower sprayer*	1
47	SDW76000008645	*Supporto braccio irroratore inferiore – Support inferior sprayer*	1
48	SDW76000001461	*Guarnizione pozzetto – Seal ring*	1
49	SDW76000026949	*Filtro interno – Internal filter*	1
50	SDW76000003676	*Filtro esterno – External filter*	1
51	SDW76000006518	*Soffietto scarico – water outlet pipe*	1
52	SDW76000001269	*Valvola deviatrice – Diverter valve*	1
53	SDW01011A00221	*Pompa scarico – Drain pump*	1
54	SDW76000036815	*Pozzetto - Sump*	1
55	SDW76000000687	*Tubo pressostato – Tube pressostat*	1
56	SDW76000015287	*Pompa lavaggio – Wash pump*	1
57	SDW76000006515	*Soffietto di carico - Water loading bellows*	1
58	SDW03602000759	*Filtro antidisturbo – Filtro dem*	1
59	SDW76000000947	*Tubo di carico – Inlet hose*	1
60	SDW76000A10026	*Sensore NTC – NTC sensor*	1
61	SDW76000014521	*Sensore torbidità – Torbidity sensor*	1
62	SDW76000000382	*Assieme cablaggio – Wire assembly*	1

PROPRIETA' DELLA IT WASH SRL - SENZA AUTORIZZAZIONE SCRITTA DELLA STESSA IL PRESENTE DISEGNO NON POTRA' ESSERE UTILIZZATO PER LA COSTRUZIONE DELL'OGGETTO RAPPRESENTATO NE VENIRE COMUNICATO A TERZI O RIPRODOTTO LA SOCIETA' TUTELA I PROPI DIRITTI A RIGORE DI LEGGE

Modifiche	Richiedente	Disegnatore	Data	Indice
IT WASH SANGIORGIO	Type		FINITURA	
CONTROLLATO / PROGETTISTA / DATA	SCALA 1:1	PESO	FOGLIO N.	
DENOMINAZIONE PEZZO SDW14BB	SOSTITUISCE			
	CODICE			

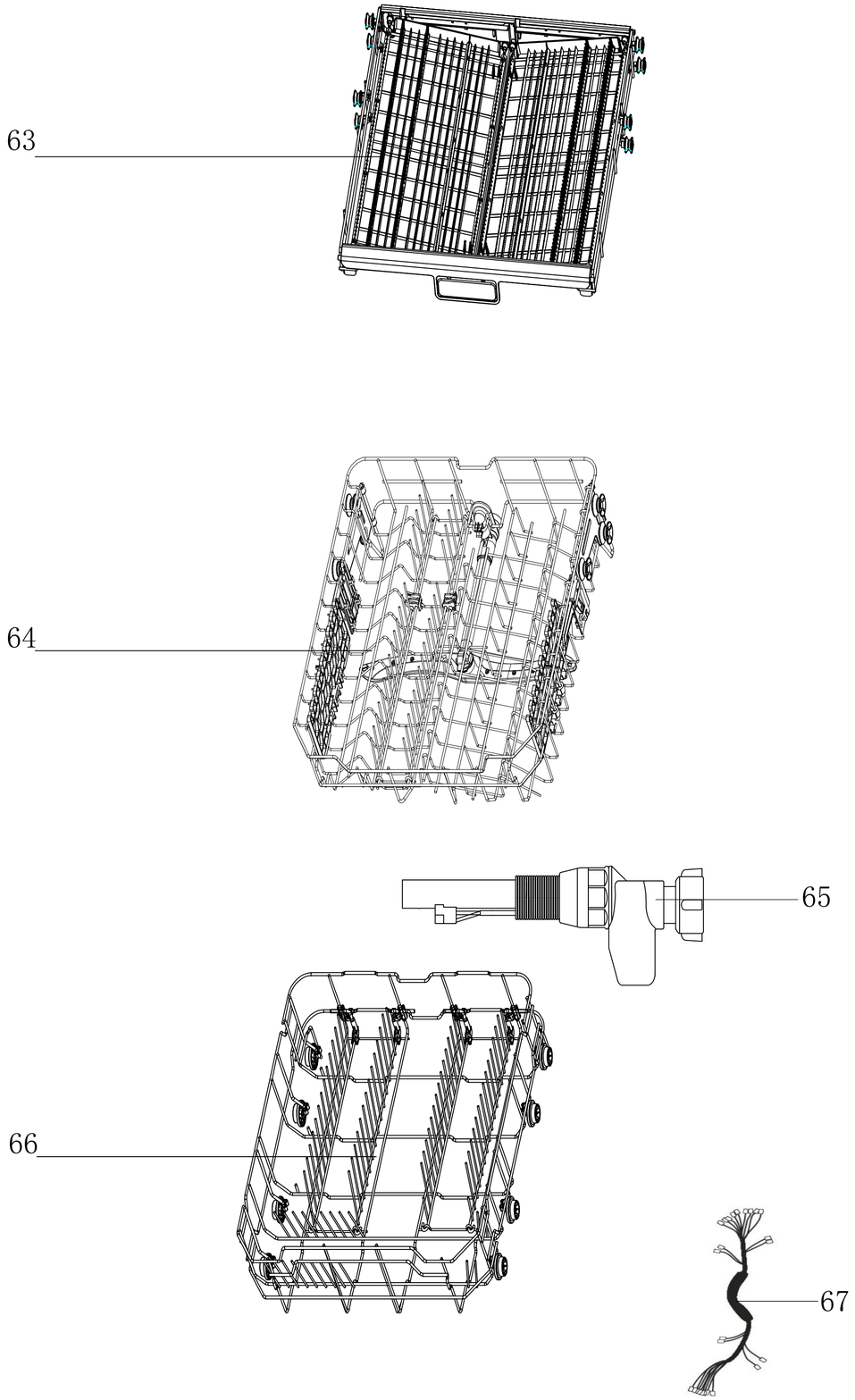

SDW14BB			
No	**Codice** ***Code***	**Descrizione** ***Description***	**Qtà** **Qty**
63	SDW76000002825	*Cestello posate - Cutlery basket*	1
64	SDW76000A11288	*Cestello superiore – Upper basket*	1
65	SDW76000007423	*Assieme tubo di carico – Inlet tube assembly*	1
66	SDW76000007622	*Cestello inferiore - Lower basket*	1
67	SDW76000A04095	*Cablaggio principale – Main wire*	1

PROPRIETA' DELLA IT WASH SRL - SENZA AUTORIZZAZIONE SCRITTA DELLA STESSA IL PRESENTE DISEGNO NON POTRA' ESSERE UTILIZZATO PER LA COSTRUZIONE DELL' OGGETTO RAPPRESENTATO NE VENIRE COMUNICATO A TERZI O RIPRODOTTO LA SOCIETA' TUTELA I PROPRI DIRITTI A RIGORE DI LEGGE.

Modifiche	Richiedente	Disegnatore	Data	Indice
IT WASH SANGIORGIO	Type		FINITURA	
CONTROLLATO / PROGETTISTA / DATA	SCALA 1:1	PESO	FOGLIO N.	
DENOMINAZIONE PEZZO **SDW14BB**	SOSTITUISCE			
	CODICE			