SANGIORGIO

TORNA
ALL'INDICE

Lavatrice IBRIDA, 8 kg
Modello: S5611C
Type: II811

CARATTERISTICHE PRINCIPALI

- Timer ibrido
- Motore universale
- Indicatore avanzamento programma
- Riduzione centrifuga

DATI TECNICI

Tipologia del prodotto: Libera installazione
Capacità di carico: 8 kg
Velocità massima di centrifuga: 1100 giri al minuto
Codice EAN:80336752752
Dimensioni del prodotto: 842 x 596 x 533 mm
Dimensioni con imballo: 880 x 635 x 594 mm
Peso Netto: 71 kg
Peso Lordo: 72 kg
Volume cesto (litri): 56 lt
Diametro cesto: 493 mm
Piedini regolabili: Si
Oblò: Tipo 7
Colore: Bianco
Angolo apertura porta: 160 °
Diametro oblò: 430 mm
Dati nominali collegamento elettrico: 2200 W
Corrente: 10 A
Tensione: 220 - 240 V
Frequenza: 50 Hz
Certificazione omologazione: VDE

PANNELLO DI CONTROLLO

- Timer ibrido
- Variazione della temperatura
- Indicatore avanzamento programma
- Acqua +

Sicurezza

- Antitrabocco
- Antischiuma

SANGIORGIO

PROGRAMMI DI LAVAGGIO

Cotone

- Pre-lavaggio freddo 90°C
- Energetico freddo 90°C
- Eco 40-60 freddo 60°C
- Lingerie freddo 50°C
- Risciacqui
- Ammorbidente
- Centrifuga

Sintetico

- Pre-lavaggio freddo 60°C
- Quotidiano freddo 60°C
- Delicati freddo 40°C
- Risciacqui
- Ammorbidente
- Centrifuga

Lana

- Lana freddo 40°C
- Lavaggio a mano freddo 40°C
- Risciacqui
- Ammorbidente
- Scarico

VALORI DI CONSUMO

- Classe di efficienza Energetica[1]: D
- Energia[2]: 71 kWh/annuo
- Capacità di carico: 8 Kg
- Durata Programma[3]: 200 min/ciclo
- Emissione di rumore aereo: 79 dB
- Classe di efficienza rumore[4]: C
- Classe di efficienza centrifuga[5]: C
- Consumo di acqua del programma Eco in litri per ciclo: 42 L

[1] In una scala di classi di efficienza energetica da A a G

[2] Consumo ponderato energetico annuale in kWh, basato su 100 cicli di lavaggio con programma di riferimento, in modalità pieno carico e mezzo carico.

[3] Durata ponderata del programma di riferimento a pieno carico e mezzo carico.

[4] In una scala di classi di efficienza da A a G

[5] In una scala di classi di efficienza da A a D

* Dati inerenti alla normativa (UE) 2019/2014
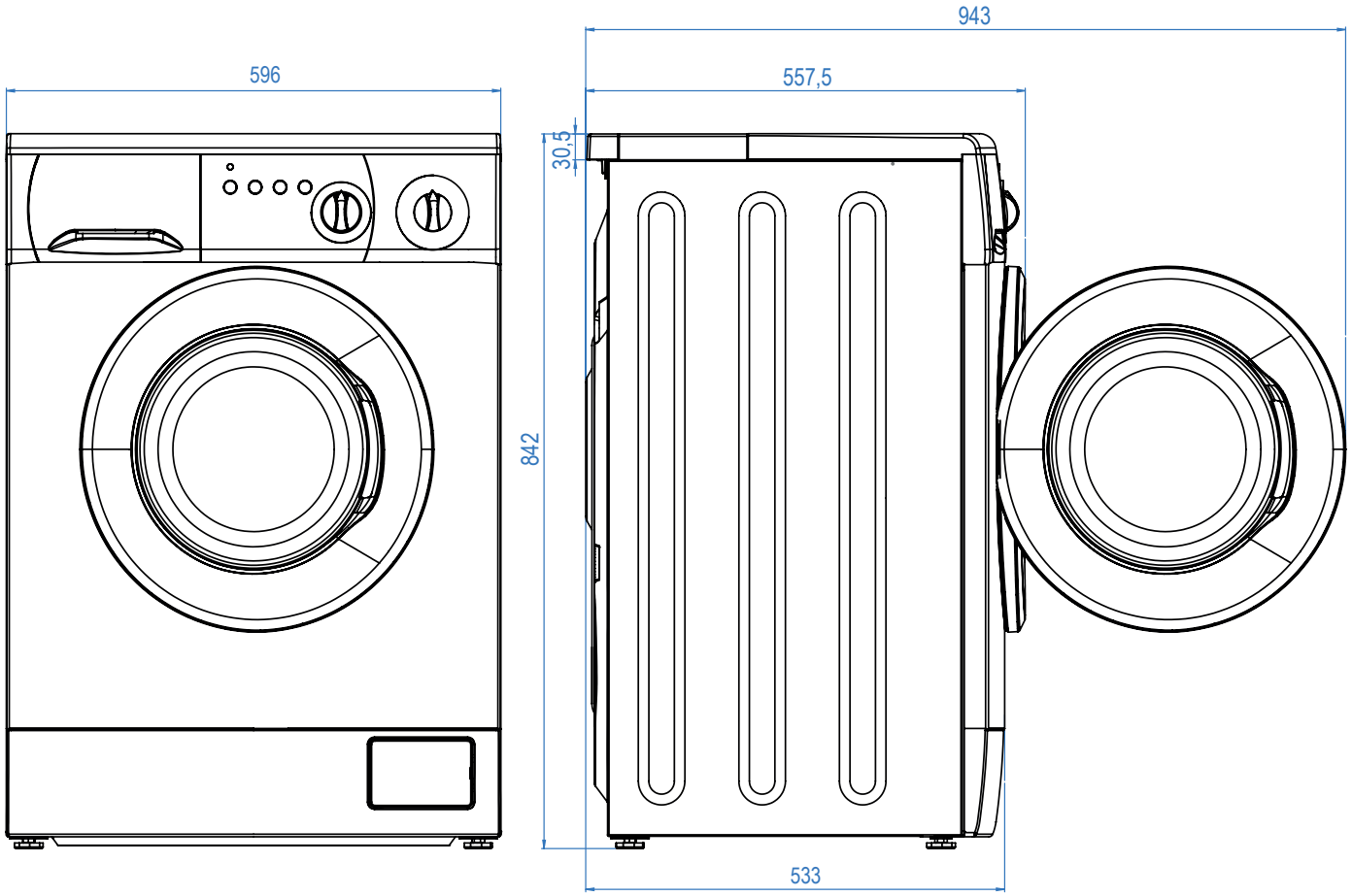
** Valori medi sui vari programmi