SANGIORGIO

Lavatrice F4 Start, 10 kg
Type: FT14CI
Modello: F1014DI8C

G → A B

Caratteristiche principali

- Scheda elettronica
- Motore Inverter
- Partenza Ritardata (1 - 24 ore)
- Regolazione centrifuga
- Regolazione temperatura
- Eco silence
- Regolazione livello di sporco
- Indicatore avanzamento programma
- Autoregolazione consumo d'acqua
- Autobilanciamento carico in centrifuga

Registrazione Eprel n° 1137701

Dati tecnici

Tipologia del prodotto: Libera installazione
Capacità di carico: 10 kg
Velocità massima di centrifuga: 1400 giri al minuto
Codice EAN: 8033675154626
Dimensioni del prodotto: 842 x 595 x 592 mm
Dimensioni con imballo: 880 x 634 x 650 mm
Peso Netto: 74 kg
Peso Lordo: 75 kg
Volume cesto (litri): 71 lt
Diametro cesto: 493 mm
Piedini regolabili: Si
Oblò: Tipo 9 Nero
Angolo apertura porta: 160 °
Diametro oblò: 480 mm
Dati nominali collegamento elettrico: 2200 W
Corrente: 10 A
Tensione: 220 - 240 V
Frequenza: 50 Hz
Certificazione omologazione: VDE
Efficienza energetica*: B
Efficienza centrifuga*: B
Consumo di energia ponderata* : 58 kWh/annuo
Indice efficienza lavaggio*: 1,031
Consumo d'acqua per ciclo*: 58 lt
Consumo energetico per ciclo*: 0,582 kWh
Classe rumore*: B
Emissione rumore in fase di centrifuga*: 76 dBA
Programma a tempo ponderato*: 228 min

Pannello di controllo

- Display digitali con digit
- Tempo residuo
- Indicatore avanzamento programma
- Opzioni attive
- Buzzer fine lavaggio

Sicurezza

- Sicurezza bambini
- Antitrabocco
- Antischiuma
- Controllo surriscaldamento

* Dati inerenti alla normativa 2010/30/EC
** Valori medi sui vari programmi

SANGIORGIO

Programmi Lavaggio

1- Cotone
2 - Eco 40-60
3 - Sintetico
4 - Rapido 30 min.
5 - Preferito
6 - Piumoni
7 - Jeans/Colorati
8 - Auto-pulizia
9 - Delicati
10 - Sportivi
11 - Lenzuola
12 - Lana
13 - Allergy
14 - Risciacqui
15 - Centrifuga

Valori di consumo

- Classe di efficienza Energetica[1]: B
- Energia[2]: 58 kWh/annuo
- Capacità di carico: 10 Kg
- Durata Programma[3]: 228 min/ciclo
- Emissione di rumore aereo: 76 dB
- Classe di efficienza rumore[4]: B
- Classe di efficienza centrifuga[5]: B
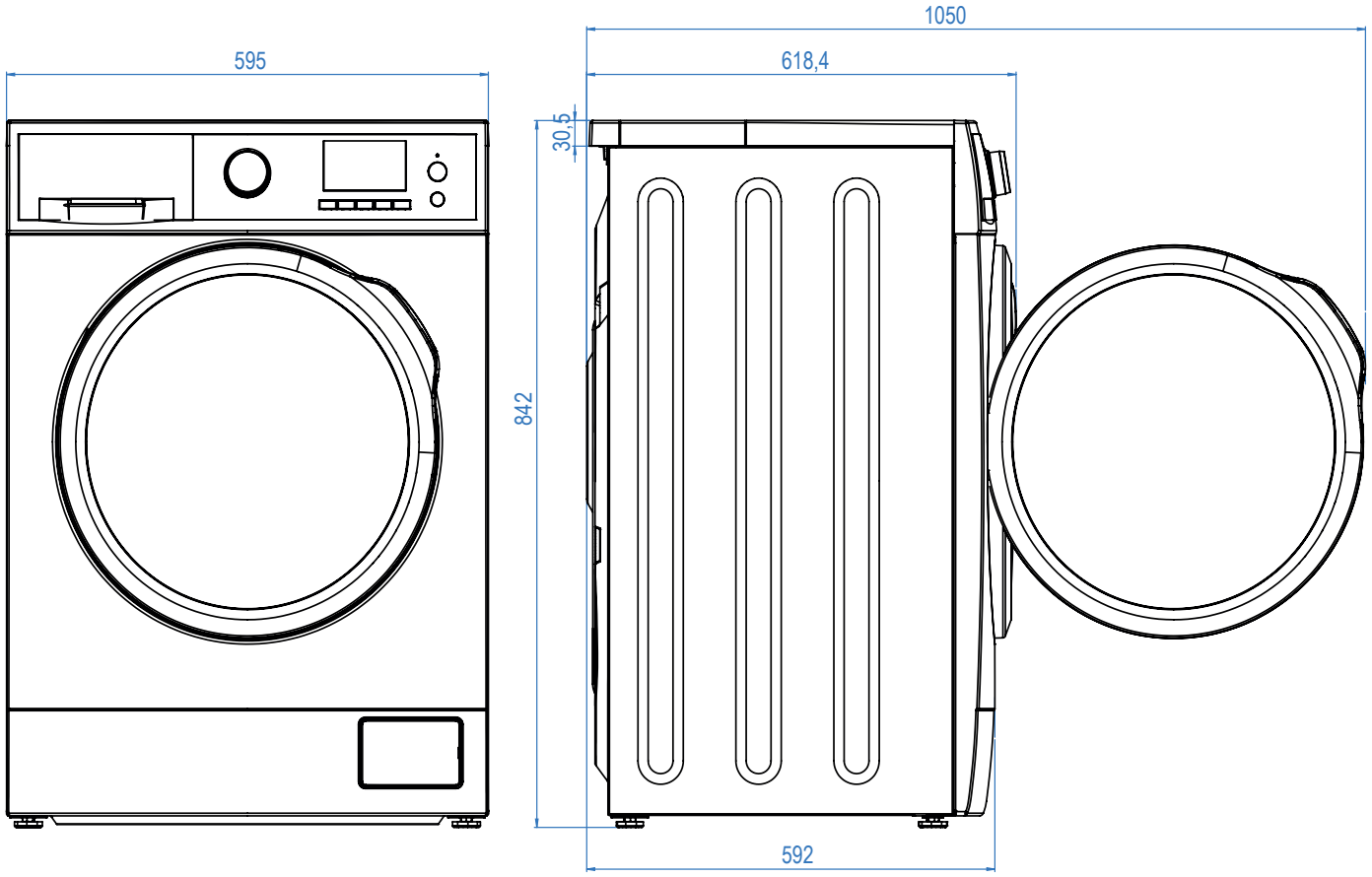
[1] In una scala di classi di efficienza energetica da A a G
[2] Consumo ponderato energetico annuale in kWh, basato su 100 cicli di lavaggio con programma di riferimento, in modalità pieno carico e mezzo carico.
[3] Durata ponderata del programma di riferimento a pieno carico e mezzo carico.
[4] In una scala di classi di efficienza da A a G
[5] In una scala di classi di efficienza da A a D