XXXXXXXXL

重 要 度

其余

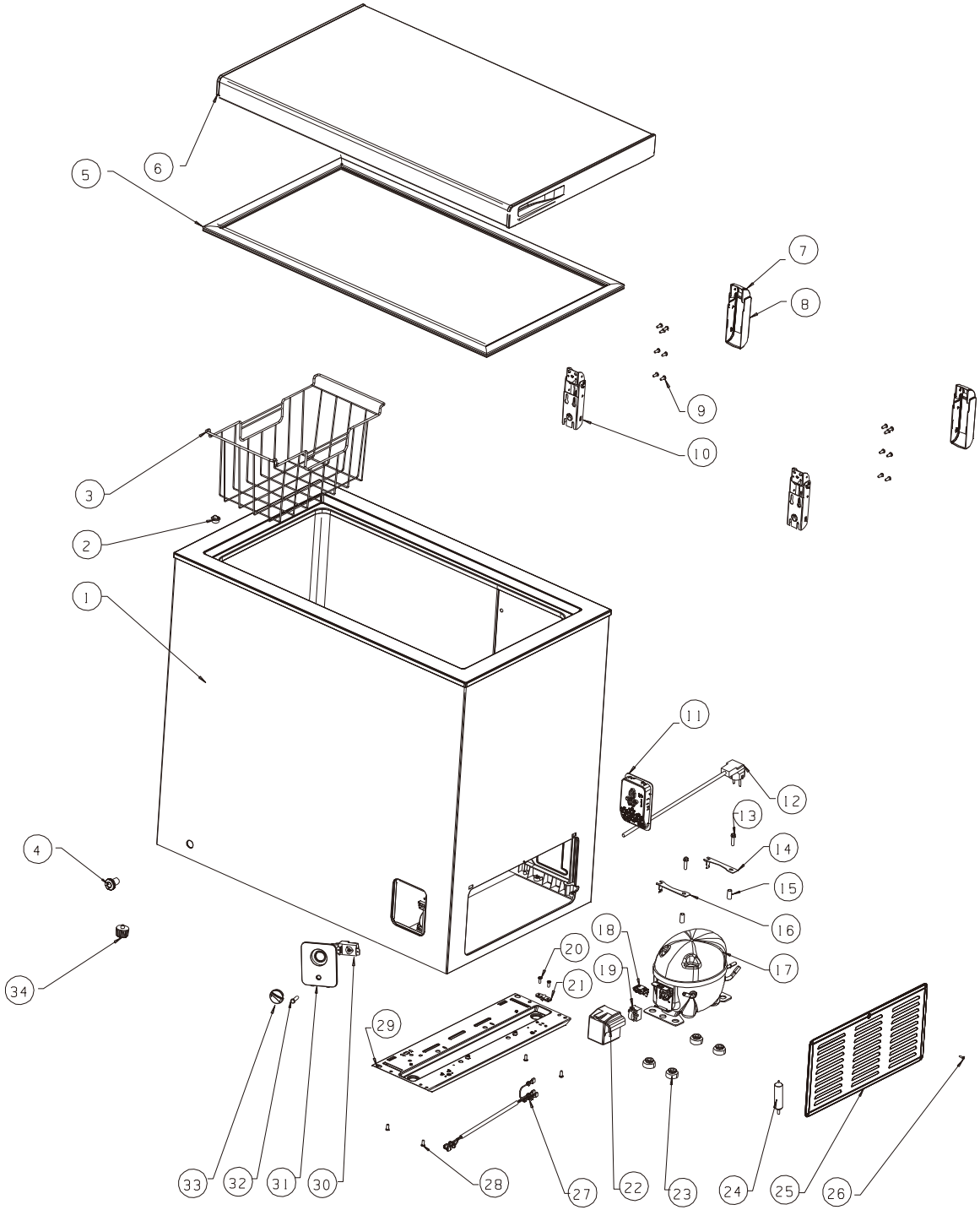

序号	物料号	名称	数量	材料	备注
1	114XXXX	箱体	1		[A]

标记	处数	更改文件号	签名	日期	阶段标记	重量	比例
						XXX	1:1

XXX

海信容声（广东）冷柜有限公司

爆炸图

设计		会签	
制图		标准化	
审核		批准	
工艺		日期	

共 张 第 张

图形识别符号

LXXXXXXXX

序号	新物料号	首次使用型号	原图号	原物料号
XX	114XXXX	BD-191	XXX.XX.XX-XX	6XXXXXXXX

借(通)用件登记

旧底图总号

底图总号

出图审查

日期