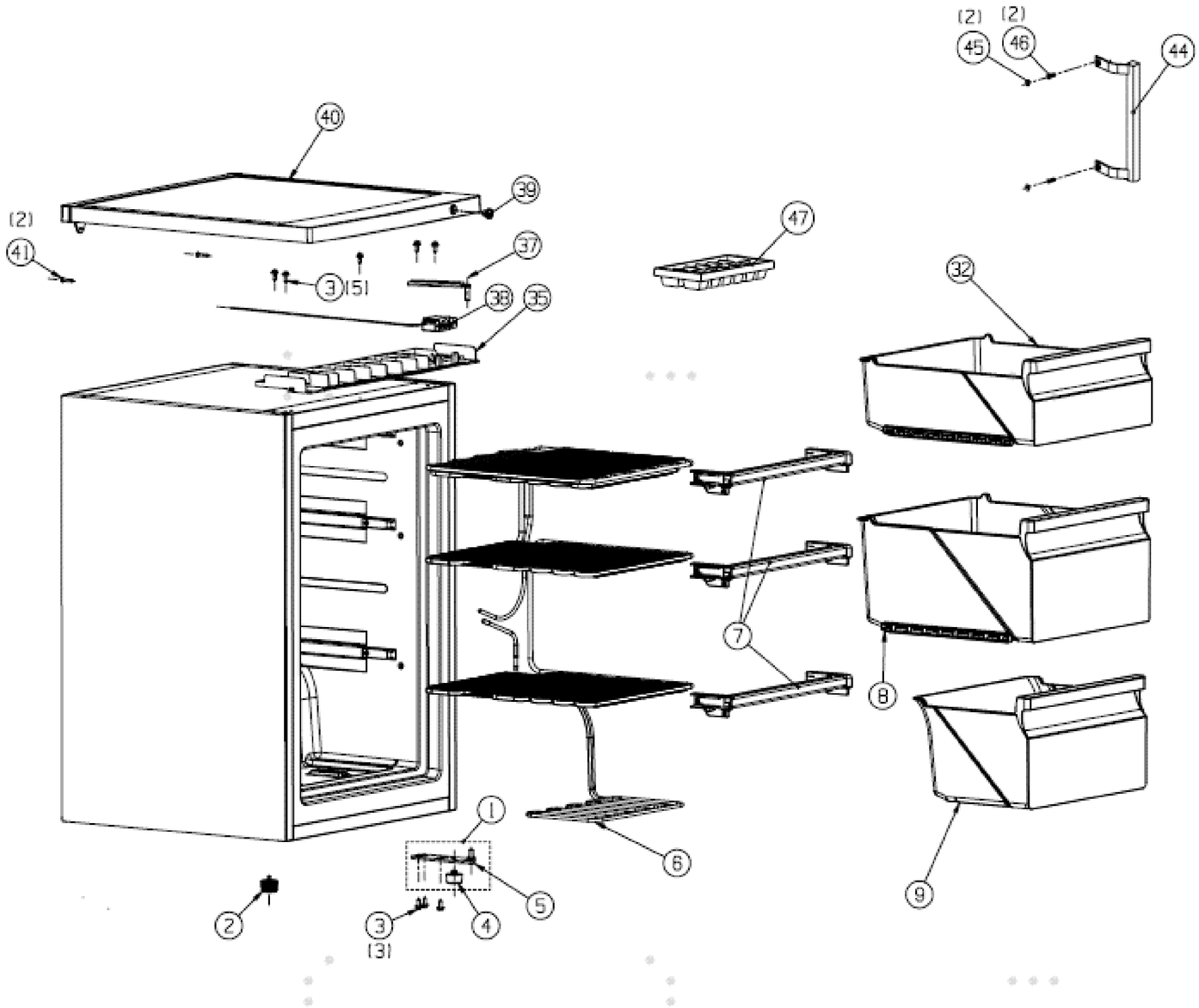

SF10SWE			
No	**Codice/*Code***	**Descrizione/*Description***	**Qtà/Qty**
1	ITW1861483	Parte cerniera inferiore	1
2	ITW1056879	Parte piedini inferiori regolabili	1
3	ITW1099022	Vite autofilettante con flangia speciale ST4.8X16	12
4	ITW1056881	Parte piedini inferiori regolabili	1
5	ITW1649729	Parte cerniera inferiore	1
6	ITW1897453	Componente evaporatore freezer	1
7	ITW1650095	Barra decorativa evaporatore	3
8	ITW4174098	Cassetto centrale freezer	1
9	ITW1971073	Cassetto inferiore freezer	1
32	ITW1971064	Cassetto superiore freezer	1
35	ITW1649734	Piastra decorativa frontale del coperchio superiore	1
37	ITW1649731	Parte cerniera superiore	1
38	ITW1093332	Termostato	1
39	ITW1652791	Manopola termostato	1
40	ITW1863673	Coperchio superiore	1
41	ITW1099083	Vite autofilettante ST4.2×25	1
44	ITW1514291	Maniglia	1
45	ITW1118834	Copertura maniglia	2
46	ITW1099078	Vite	2
47	ITW1051965	Vassoio ghiaccio	1

Primo rilascio					
DESCRIZIONE		NOME		DATA	IND
STAMPO	MATERIALE	FINITURA/TRATT.	SCALA	FORMATO	FOGLIO N°
PROGETTISTA	CONTROLLATO ALESSANDRO BARKER	DATA 04/07/2025	PESO		
DENOMINAZIONE PEZZO SF10SWE				SANGIORGIO	
				PART NUMBER	REV.

PROPRIETA' DELLA IT WASH srl: senza autorizzazione scritta della stessa, il presente disegno non potrà essere utilizzato per la costruzione dell'oggetto rappresentato, nè venire comunicato a terzi o riprodotto. La società tutela i propri diritti a rigore di legge.

TOLLERANZE GENERALI IT12

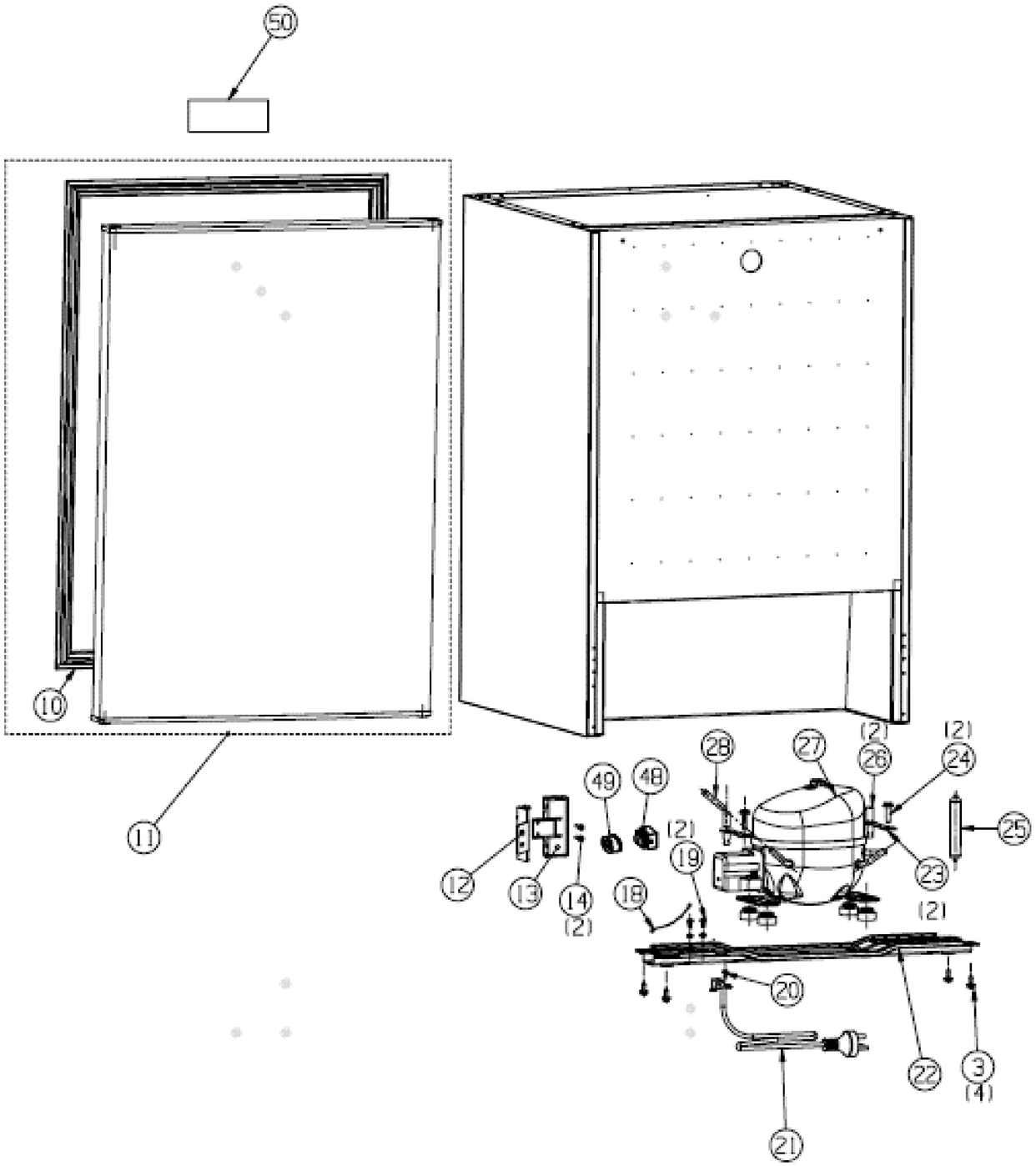

SF10SWE			
No	**Codice/*Code***	**Descrizione/*Description***	**Qtà/Qty**
10	*ITW1859804*	*Parte guarnizione*	*1*
11	*ITW1872901*	*Porta freezer*	*1*
12	*ITW1481511*	*Copertura scatola di giunzione*	*1*
13	*ITW1476879*	*Scatola di giunzione*	*1*
14	*ITW1099042*	*Vite autofilettante ST4.2×13*	*2*
18	*ITW1407418*	*Filo di messa a terra compressore*	*1*
19	*ITW1091420*	*Vite M4×10*	*2*
20	*ITW1099076*	*Vite autofilettante ST4.2×9.5*	*1*
21	*ITW1111142*	*Cavo di alimentazione*	*1*
22	*ITW1649727*	*Parte base compressore*	*1*
23	*ITW1094609*	*Piastra di pressione*	*2*
24	*ITW1118349*	*Componenti di fissaggio M6×25*	*2*
25	*ITW1091959*	*Filtro a secco*	*1*
26	*ITW1566176*	*Boccola in acciaio*	*2*
27	*ITW1637785*	*Parte compressore*	*1*
28	*ITW1639201*	*Tubo di processo*	*1*
48	*ITW1512634*	*Starter*	*1*
49	*ITW1898860*	*Protettore da sovraccarico compressore*	*1*
50	*ITW4047062*	*Logo*	*1*