SANGIORGIO

Lavatrice F4 C, 8 kg
Modello: F814C-E
Type: F814CC

G → A

Scheda Elettronica Garantita 5 Anni

DATI TECNICI

Tipologia del prodotto: Libera installazione
Capacità di carico: 8 kg
Velocità massima di centrifuga: 1400 giri al minuto
Codice EAN: 8033675156323
Dimensioni del prodotto: 842 x 597 x 532,5 mm
Dimensioni con imballo: 880 x 634 x 590 mm
Peso Netto: 66 kg
Peso Lordo: 67 kg
Volume cesto (litri): 56 lt
Diametro cesto: 493 mm
Piedini regolabili: Si
Oblò: Tipo 11, nero con ring nero
Colore: Bianco
Angolo apertura porta: 150 °
Diametro oblò: 480 mm
Dati nominali collegamento elettrico: 2200 W
Corrente: 10 A
Tensione: 220 - 230 V
Frequenza: 50 Hz
Certificazione omologazione: VDE

CARATTERISTICHE PRINCIPALI

- Scheda elettronica
- Motore Inverter
- Partenza Ritardata (1 - 24 ore)
- Regolazione centrifuga
- Regolazione temperatura
- Eco silence
- Regolazione livello di sporco
- Autoregolazione consumo d'acqua
- Autobilanciamento carico in centrifuga

PANNELLO DI CONTROLLO

- Display digitali
- Tempo residuo
- Indicatore avanzamento programma
- Segnalazione fine lavaggio

Sicurezza

- Sicurezza bambini
- Antitrabocco
- Antischiuma
- Controllo surriscaldamento

OPZIONI AGGIUNTIVE

- Prelavaggio
- Acqua in vasca
- Extra risciacquo
- 3 Livelli di sporco selezionabile
- Ammollo
- Eco

PROGRAMMI DI LAVAGGIO

1. Cotone
2. Eco 40-60
3. Sintetico
4. Rapido 15 min.
5. Preferito
6. Piumoni
7. Jeans/Colorati
8. Auto-pulizia
9. Delicati
10. Misti
11. Tende
12. Lana
13. Vapore
14. Risciacqui
15. Centrifuga

VALORI DI CONSUMO

- Classe di efficienza Energetica[1]: A
- Energia[2]: 47 kWh/annuo
- Capacità di carico: 8 Kg
- Durata Programma[3]: 212 min/ciclo
- Emissione di rumore aereo: 76 dB
- Classe di efficienza rumore[4]: B
- Classe di efficienza centrifuga[5]: B
- Consumo di acqua del programma Eco 40-60 in litri per ciclo: 46L

[1] In una scala di classi di efficienza energetica da A a G
[2] Consumo ponderato energetico annuale in kWh, basato su 100 cicli di lavaggio con programma di riferimento, in condizioni pieno carico, mezzo carico e quarto di carico.
[3] Durata ponderata del programma di riferimento a pieno carico.
[4] In una scala di classi di efficienza da A a D
[5] In una scala di classi di efficienza da A a G
* Dati inerenti alla normativa (UE) 2019/2014
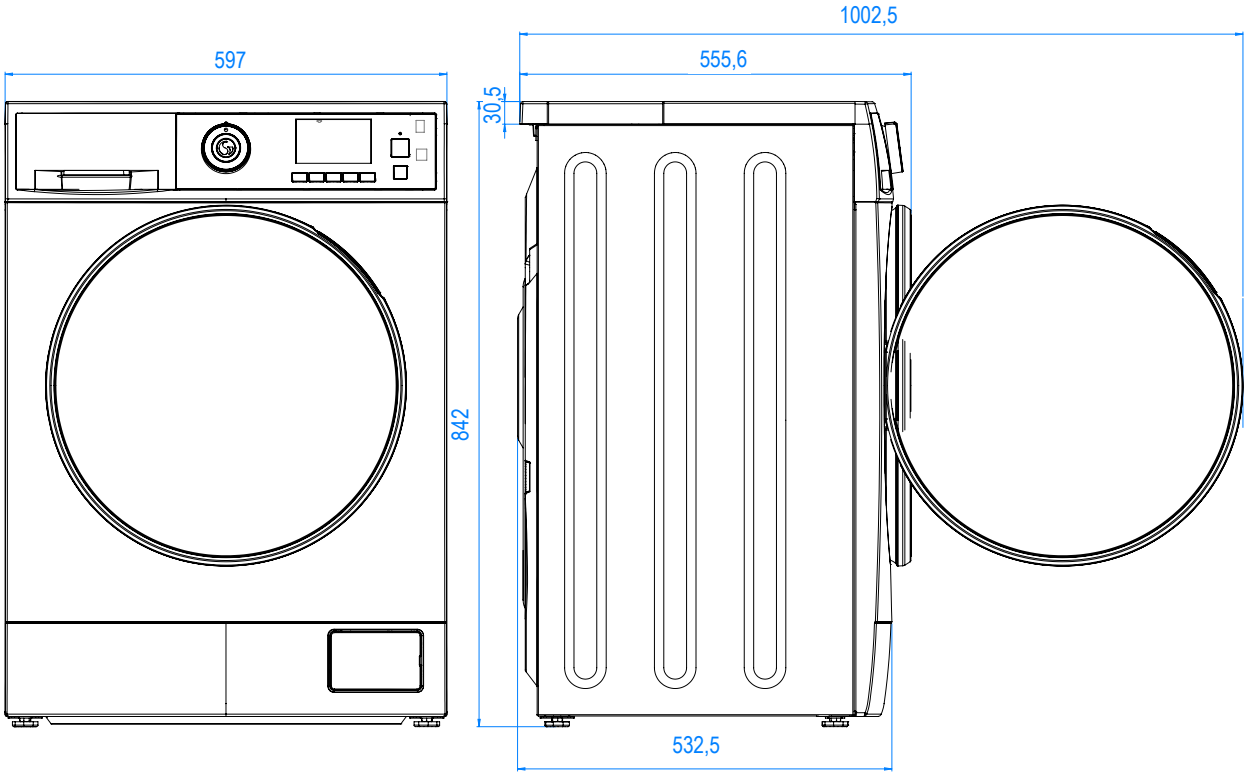
DIMENSIONI