SANGIORGIO

Lavatrice H6, 8 kg
Modello: H814-TDS
Type: H814

ECO Inverter Motor

G → A

CARATTERISTICHE PRINCIPALI

- Scheda elettronica
- Motore inverter
- Partenza ritardata (1 - 24 ore)
- Regolazione centrifuga
- Regolazione temperatura
- Eco silence
- Regolazione livello sporco
- Auto regolazione consumo acqua
- Auto bilanciamento carico in centrifuga

DATI TECNICI

Tipologia del prodotto: Libera installazione
Capacità di carico: 8 kg
Velocità massima di centrifuga: 1400 giri al minuto
EAN: 8033675156651
Dimensioni del prodotto: 842 x 597 x 532,5 mm
Dimensioni con imballo: 880 x 634 x 590 mm
Peso Netto: 66 kg
Peso Lordo: 67 kg
Volume cesto (litri): 56 lt
Diametro cesto: 493 mm
Piedini regolabili: Si
Oblò: Tipo 10, Nero con Cover in policarbonato fumè
Colore: Dark Silver
Angolo apertura porta: 150 °
Diametro oblò: 480 mm
Dati nominali collegamento elettrico: 1900 W
Corrente: 10 A
Tensione: 220 - 240 V
Frequenza: 50 Hz
Certificazione omologazione: UL

PANNELLO DI CONTROLLO

- Pulsanti full touch
- Display digitale
- Tempo residuo
- Indicatore avanzamento programma
- Segnalazione fine lavaggio
- Wifi

Sicurezza

- Blocco bambini
- Anti-trabocco
- Anti-schiuma
- Controllo surriscaldamento

OPZIONI AGGIUNTIVE

- Pre-lavaggio
- Ammollo
- Acqua in vasca
- Extra risciacquo
- Vapore
- Mezzo carico
- 2 Livelli di sporco
- Silenzioso
- Eco

PROGRAMMI DI LAVAGGIO

1. Cotone
2. Eco 40-60
3. Sintetico
4. Rapido 15 min.
5. Delicati
6. Piumoni
7. Bambini
8. Auto-pulizia
9. Jeans/Colorati
10. Misti 60'
11. Tende
12. Lana
13. Vapore
14. Risciacqui
15. Centrifuga

VALORI DI CONSUMO

- Classe di efficienza Energetica[1]: A
- Energia[2]: 46 kWh/annuo
- Capacità di carico: 8 Kg
- Durata Programma[3]: 212 min/ciclo
- Emissione di rumore aereo: 76 dB
- Classe di efficienza rumore[4]: B
- Classe di efficienza centrifuga[5]: B
- Consumo di acqua del programma Eco 40-60 in litri per ciclo: 46L

[1] In una scala di classi di efficienza energetica da A a G
[2] Consumo ponderato energetico annuale in kWh, basato su 100 cicli di lavaggio con programma di riferimento, in condizioni pieno carico, mezzo carico e quarto di carico.
[3] Durata ponderata del programma di riferimento a pieno carico.
[4] In una scala di classi di efficienza da A a D
[5] In una scala di classi di efficienza da A a G
* Dati inerenti alla normativa (UE) 2019/2014
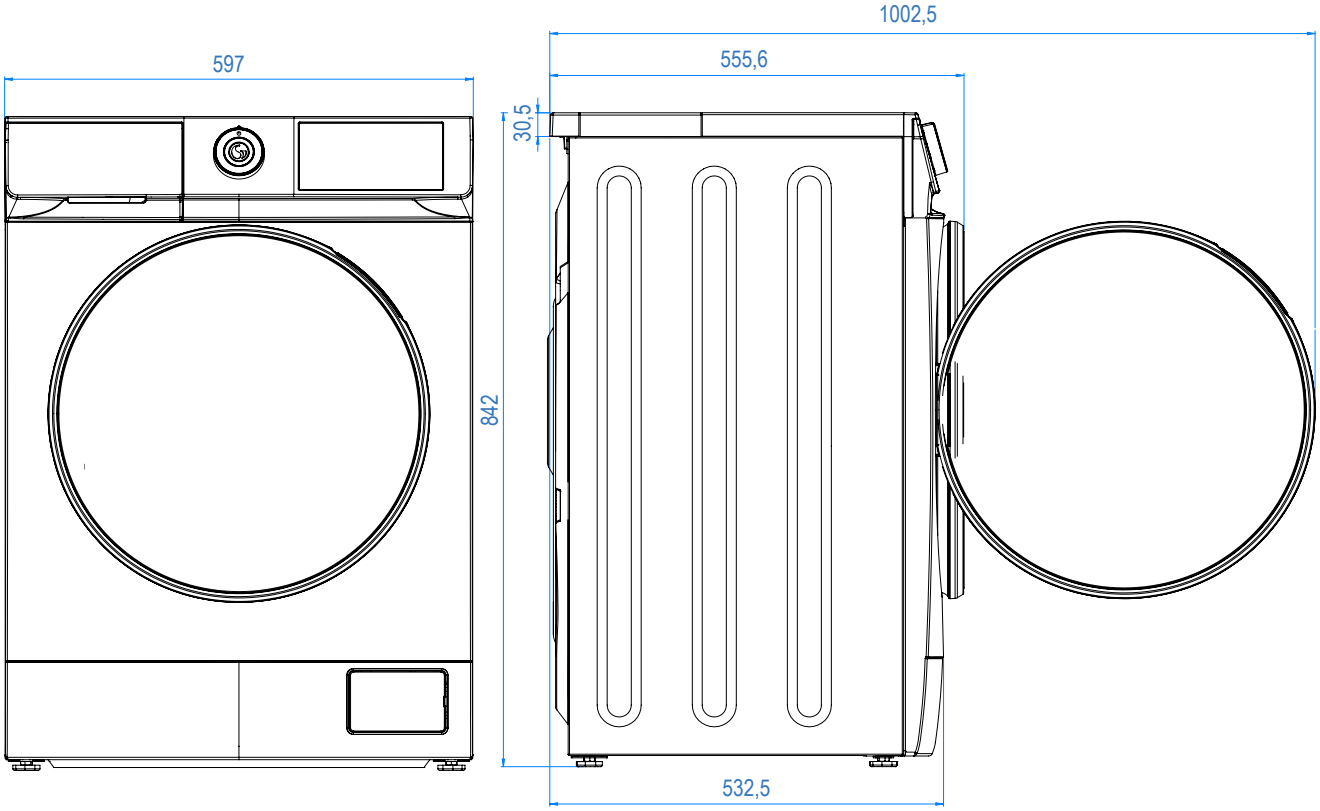
DIMENSIONI